DIMANCHE 28 ROAD 2 2025

DI28C0254240



Le specifiche dei prodotti possono cambiare senza preavviso. Informazioni non contrattuali.

TELAIO
Dimanche 28, alluminio 6061 T4-T6, tubi idroformati a spessore variabile, integrazione CompactTube e passaggio interno dei cavi

FORCELLA
Dimanche 28, full carbon, con canotto dello sterzo conico 1"1/8-1"1/2, attacco del freno diretto FlatMount da 160 mm, perno da 12x100 mm, Offset da 50 mm, per pneumatici da 700x45, attacco per parafanghi

MOTORE
Bosch, Performance Line SX, Smart System, 60Nm

BATTERIA
Bosch, CompactTube 400Wh, Smart System

REMOTE
Bosch, Purion 200, Smart System

CONDIZIONI
Distanza massima, calcolato per un pilota di 70 kg in condizioni ideali. Stima dell'autonomia della batteria e-bike .

CARICABATTERIA
Bosch, 2Ah

AUTONOMIA DI DISTANZA
116 km

DERAGLIATORE POSTERIORE
Shimano, CUES, RD-U6000-GS, 10/11 velocità

CORONA
FSA, Narrow-Wide, 42 denti, paracatena

CASSETTA
Shimano, CUES, CS-LG300, 10 velocità, 11-48T

CATENA
Shimano, LG500, 130 collegamenti

LEVE DEL CAMBIO
Shimano, CUES, SL-U6000-10R, 10 velocità

GUARNITURA
Moustache, alluminio forgiato, 165 mm

FRENI ANTERIORE
Shimano, MT200/UR300, freno a disco idraulico

FRENI POSTERIORE
Shimano, MT200, freno a disco idraulico

DISCHI ANTERIORI
Shimano, 160mm

DISCHI POSTERIORI
Shimano, 160mm

MOZZI ANTERIORI
Moustache, 24H, 12x100mm, perno passante

MOZZI POSTERIORI
Moustache, 24H, 12x142 mm, perno passante

CERCHI ANTERIORI
Moustache, al:30, alluminio 6061, saldati, 24 fori, 700c, 22 mm di ampiezza interna

CERCHI POSTERIORI
Moustache, al:30, alluminio 6061, saldati, 24 fori, 700c, 22 mm di ampiezza interna

PNEUMATICI ANTERIORI
Hutchinson, Overide, 700x38

PNEUMATICI POSTERIORI
Hutchinson, Overide, 700x38

MANUBRIO
Moustache, alluminio, 680 mm, rise 12 mm, backsweep 9°, upsweep 5°

ATTACCO MANUBRIO
Moustache, alluminio, corsa sospesa 10-20 mm, 90 mm

SERIE STERZO
Acros, AZF-725, cuscinetti sigillati, instradamento interno

MANOPOLE
SB3, Ergonomiche

SELLA
Selle Royal, VIVO

REGGISELLA
Moustache, alluminio, 27,2 mm, 350mm

MORSETTO SELLA
Moustache, alluminio, 34.9mm

LUCE ANTERIORE
-

PEDALI
Piattaforma in alluminio con catarifrangenti

MISURE
L

COLORE
Sand Storm matt

PESO
17.3 kg

GVWR
120 kg

GARANZIA
5 anni per il telaio e la forcella Moustache Bikes - 2 anni per motore, batteria (oppure 500 cicli) e accessori

Trova questa bici online

MOUSTACHE

DIMANCHE 28
ROAD 2 2025

DI28C0254240



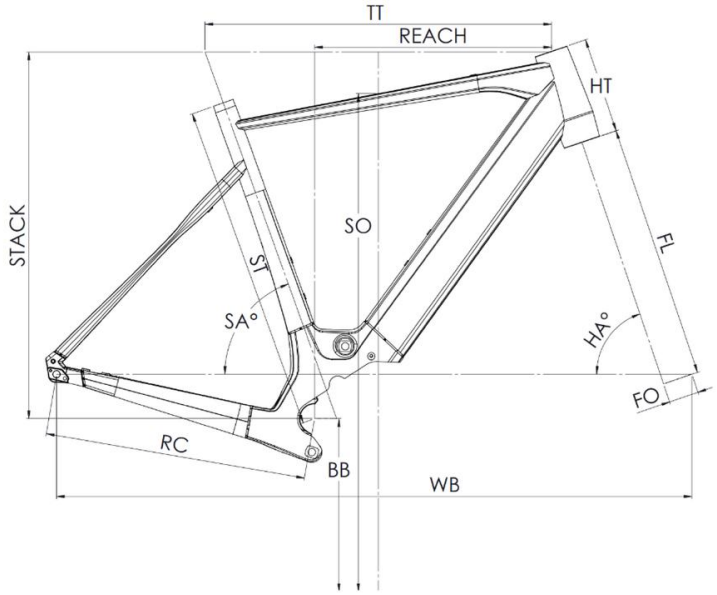

Dimanche 28 Road 2/4/6 - Dimanche 29 Gravel 2/4/6

ST - Taille / Size	mm	460 (S)	500 (M)	540 (L)	580 (XL)
Taille utilisateur / User size	m	1,53 - 1,68	1,66 - 1,81	1,79 - 1,94	1,92 - 2,07
TT - Tube supérieur / Top tube	mm	545	565	585	605
RC - Bases / Rear center	mm	437	437	437	437
HT - Douille de direction / Headtube	mm	120	135	160	180
WB - Empattement / Wheelbase	mm	1039	1049	1061	1071
FL - Longueur de fourche / Fork length	mm	415	415	415	415
BB - Hauteur de boitier / BB height	mm	288,5	288,5	288,5	288,5
SA - Angle de selle / Seat angle	°	73,3	73	72,8	72,5
HA - Angle de direction / Head angle	°	70	70,7	71,3	72
Reach	mm	375	386	395	405
Stack	mm	569	586	612	634
SO - Enjambement / Standover	mm	772	800	830	850

Trova questa bici online

TOUSTACHE