DIMANCHE 28 ROAD 6 2025

DI28C0654240



Le specifiche dei prodotti possono cambiare senza preavviso. Informazioni non contrattuali.

TELAIO
Dimanche 28, alluminio 6061 T4-T6, tubi idroformati a spessore variabile, integrazione CompactTube e passaggio interno dei cavi

FORCELLA
Dimanche 28, full carbon, con canotto dello sterzo conico 1"1/8-1"1/2, attacco del freno diretto FlatMount da 160 mm, perno da 12x100 mm, Offset da 50 mm, per pneumatici da 700x45, attacco per parafanghi

MOTORE
Bosch, Performance Line SX, Smart System, 60Nm

BATTERIA
Bosch, CompactTube 400Wh, Smart System

DISPLAY
Bosch, Kiox 300, Smart System

REMOTE
Bosch, System Controller e Mini Remote, Smart System

CONDIZIONI
Distanza massima, calcolato per un pilota di 70 kg in condizioni ideali. Stima dell'autonomia della batteria e-bike .

CARICABATTERIA
Bosch, 2Ah

AUTONOMIA DI DISTANZA
116 km

DERAGLIATORE POSTERIORE
SRAM, Apex XPLR AXS, 12 velocità, elettronica

CORONA
SRAM, Narrow-Wide, 44 denti, paracatena

CASSETTA
SRAM, XPLR, PG-1231, 12 velocità, 11-44T

CATENA
Sram, Apex, 12 velocità, 120 collegamenti

GUARNITURA
FSA, alluminio forgiato, 170 mm

FRENI ANTERIORE
SRAM, Apex AXS, freno a disco idraulico

FRENI POSTERIORE
SRAM, Apex AXS, freno a disco idraulico

DISCHI ANTERIORI
SRAM, Paceline, 160mm

DISCHI POSTERIORI
SRAM, Paceline, 160mm

MOZZI ANTERIORI
Mavic, 24H, 12x100 mm, perno passante

MOZZI POSTERIORI
Mavic, 24H, ID360, 12x142 mm, perno passante

CERCHI ANTERIORI
Mavic, Cosmic S 42 Disc, carbonio, 24 fiori, 700c, 21 mm di ampiezza interna, compatibile Tubeless

CERCHI POSTERIORI
Mavic, Cosmic S 42 Disc, carbonio, 24 fiori, 700c, 21 mm di ampiezza interna, compatibile Tubeless

PNEUMATICI ANTERIORI
Schwalbe, Pro One, 700x34C, SuperRace, TLE

PNEUMATICI POSTERIORI
Schwalbe, Pro One, 700x34C, SuperRace, TLE

MANUBRIO
Moustache, alluminio, Road, drop 105, reach 65, flare 20°, 460mm

ATTACCO MANUBRIO
Moustache, alluminio forgiato 3D, 90 mm

SERIE STERZO
Acros, AZF-725, cuscinetti sigillati, instradamento interno

MANOPOLE
Nastro manubrio Moustache

SELLA
Selle Royal, SRX

REGGISELLA
Moustache, alluminio, 27,2 mm, 350mm

MORSETTO SELLA
Moustache, alluminio, 34.9mm

LUCE ANTERIORE
-

PEDALI
Piattaforma in alluminio con catarifrangenti

MISURE
L

COLORE
Fir Green glossy

PESO
15.7 kg

GVWR
120 kg

GARANZIA
5 anni per il telaio e la forcella Moustache Bikes - 2 anni per motore, batteria (oppure 500 cicli) e accessori

Trova questa bici online

MOUSTACHE

DIMANCHE 28
ROAD 6 2025

DI28C0654240



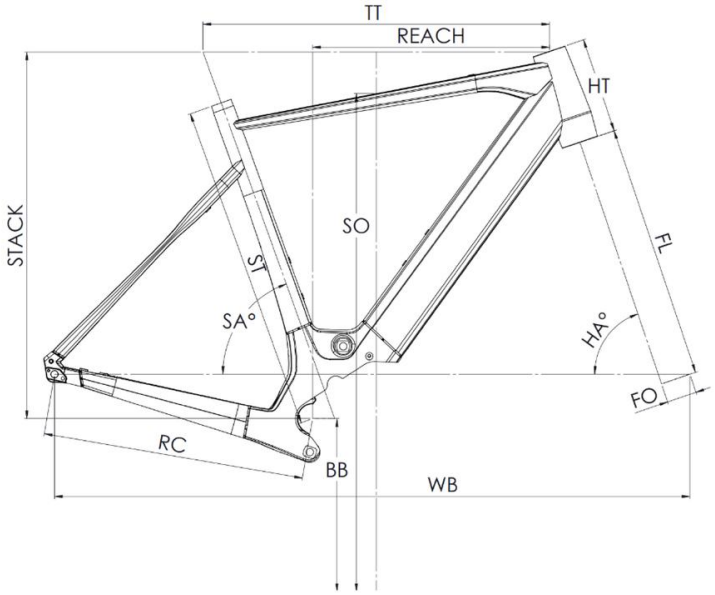

Dimanche 28 Road 2/4/6 - Dimanche 29 Gravel 2/4/6

ST - Taille / Size	mm	460 (S)	500 (M)	540 (L)	580 (XL)
Taille utilisateur / User size	m	1,53 - 1,68	1,66 - 1,81	1,79 - 1,94	1,92 - 2,07
TT - Tube supérieur / Top tube	mm	545	565	585	605
RC - Bases / Rear center	mm	437	437	437	437
HT - Douille de direction / Headtube	mm	120	135	160	180
WB - Empattement / Wheelbase	mm	1039	1049	1061	1071
FL - Longueur de fourche / Fork length	mm	415	415	415	415
BB - Hauteur de boitier / BB height	mm	288,5	288,5	288,5	288,5
SA - Angle de selle / Seat angle	°	73,3	73	72,8	72,5
HA - Angle de direction / Head angle	°	70	70,7	71,3	72
Reach	mm	375	386	395	405
Stack	mm	569	586	612	634
SO - Enjambement / Standover	mm	772	800	830	850

Trova questa bici online

{TOUSTACHE