LUNDI 20
CARGO 5

L05OGU5E0250



Le specifiche dei prodotti possono cambiare senza preavviso. Informazioni non contrattuali.

TELAIO
Lundi 20 con low step-over, alluminio 6061 T4-T6, tubi estrusi e idroformati a tripla cavità per una rigidità ottimale. Passaggio dei cavi integrato. Geometria ottimale per una maneggevolezza stabile e una grande manovrabilità. anteriore opzionale

FORCELLA
Forcella SR Suntour Mobie 34 Suspension, progettata per resistere alle forze del carico.
Escursione di 70 mm con funzione Lockout.
Spaziatura boost

MOTORE
Bosch, Cargo Line, Smart System, 85Nm

BATTERIA
Bosch, PowerPack 545Wh, Smart System

REMOTE
Bosch, Purion 200, Smart System

CONDIZIONI
Distanza massima, calcolato per un pilota di 70 kg con un carico utile di 70 kg in condizioni ideali. Stima dell'autonomia della batteria e-bike .

CARICABATTERIA
Bosch, 2Ah

AUTONOMIA DI DISTANZA
100 km

CORONA
Gates, 55T

CASSETTA
Gates, 22T

CATENA
Gates, Cinghia CDX, pulita, liscia e resistente

LEVE DEL CAMBIO
Enviolo, PRO, maniglia rotante con indicatore visivo

GUARNITURA
Moustache aluminium, 170 mm, compatibile con motore Gen2 / Gen4

FRENI ANTERIORE
Magura, MT4, freno a disco idraulico

FRENI POSTERIORE
Magura, MT4, freno a disco idraulico

DISCHI ANTERIORI
Magura, MDR-C, 203 mm

DISCHI POSTERIORI
Magura, MDR-C, 180 mm

MOZZI ANTERIORI
Moustache, 32H, 15x110 mm, perno passante

MOZZI POSTERIORI
Enviolo, HD 380%, 32H, 12x148 mm, nut

CERCHI ANTERIORI
Moustache, asimmetrici, alluminio 6061E, saldati, 32 fori, 20", 35 mm di ampiezza interna

CERCHI POSTERIORI
Moustache, asimmetrici, alluminio 6061E, saldati, 32 fori, 20", 35 mm di ampiezza interna

RUEDAS
Schwalbe, Pick-Up, 20x2.35, Super Defense

PNEUMATICI ANTERIORI
Schwalbe, Pick-Up, 20x2.35, Super Defense

PNEUMATICI POSTERIORI
Schwalbe, Pick-Up, 20x2.35, Super Defense

MANUBRIO
Moustache, ergonomia specifica Lundi, alluminio

SERIE STERZO
NO.55R/57SC

MANOPOLE
Ergonomiche a doppia densità

SELLA
Selle Royal, Essenza Moderate Lady

REGGISELLA
Limotec, A3, sospeso + telescopico, alluminio diametro 34,9 mm, ampiezza 100 mm, sospensione 40 mm, confortevole e sicuro.

MORSETTO SELLA
Moustache, alluminio, 34.9mm

LUCE ANTERIORE
AXA NXT, 30 Lux, alimentato da batteria principale

LUCE POSTERIORE
AXA, Duo Flat, maggiore luminosità in decelerazione, alimentato dalla batteria principale

HORN
Spanninga Minibell Black

BLOCCO RUOTA
AXA Imenso

CAVALLETTO
Baffi, posteriore centrale, ampio supporto per una migliore stabilità, attivato a pedale.

PARAFANGHI
Anteriore: Moustache, alluminio, design a doppia parete, con foderi in alluminio e parafango / Posteriore: PP, protezione laterale a 180°

PORTAPACCHI
Moustache, alluminio, design esclusivo longtail con poggiapiedi integrati. Chiusure laterali rimovibili per i bagagli QL3. Piattaforma con sistema multiplo MIK HD per fissare rapidamente tutti gli accessori compatibili, borse e seggiolini per bambini. Capacità di carico fino a 70 kg. Barra di protezione ALBERT per la sicurezza dei bambini (altezza raccomandata tra 110-140 cm. I bambini più piccoli necessitano di seggiolini adattati)

PORTAPACCHI ANTERIORE
Moustache, alluminio, compatibile con borse e accessori MIK,

LUNDI 20
CARGO 5

L05OGU5E0250



PEDALI
Piattaforma in alluminio con catarifrangenti

COLORE
Silk Grey

GVWR
200 kg

MISURE
TU

PESO
32 kg

GARANZIA
5 anni per il telaio e la forcella Moustache Bikes - 2 anni per motore, batteria (oppure 500 cicli) e accessori

Trova questa bici online

MOUSTACHE

LUNDI 20
CARGO 5

L05OGU5E0250



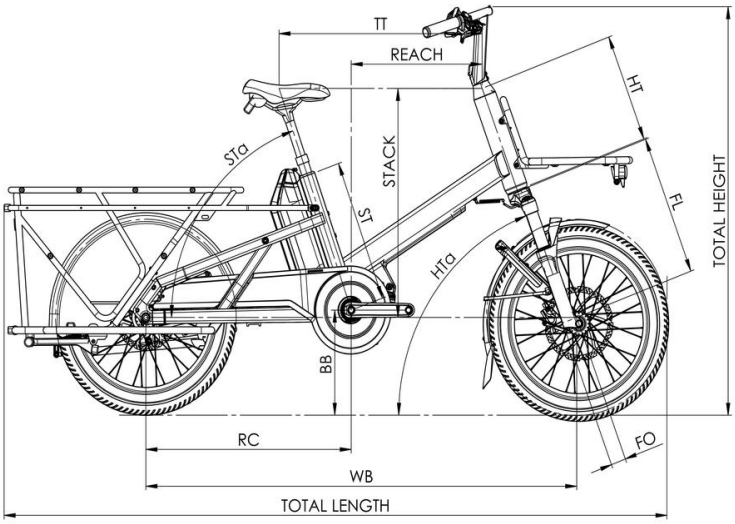

Lundi 20 Cargo 3 / 5

ST - Taille / Size	mm	390
Taille utilisateur / User size	m	1,57 - 1,90
TT - Tube supérieur / Top tube	mm	603
RC - Bases / Rear center	mm	610
HT - Douille de direction / Headtube	mm	300
WB - Empattement / Wheelbase	mm	1272
FL - Longueur de fourche / Fork length	mm	402
BB - Hauteur de boitier / BB height	mm	288
SA - Angle de selle / Seat angle	°	70,5
HA - Angle de direction / Head angle	°	69,5
Reach	mm	382
Stack	mm	622
SO - Enjambement / Standover	mm	530
Longueur totale / Total length	mm	1968
Hauteur totale / Total heigh	mm	1116

Trova questa bici online

MOUSTACHE