# LUNDI 27 ES 2026

L71OJU500260



Le specifiche dei prodotti possono cambiare senza preavviso. Informazioni non contrattuali.

**TELAIO**
Lundi 27 con step-over ribassato, alluminio 6061 T4-T6, tubi estrusi e idroformati a tripla cavità per una rigidità ottimale. Integrazione esclusiva della batteria Bosch PowerTube (verticale), passaggio dei cavi integrato

**FORCELLA**
Lundi, alluminio, passaggio cavi integrato e fissaggi per portapacchi anteriore

**MOTORE**
Bosch, Active Line Plus, Smart System, 50Nm

**BATTERIA**
Bosch, PowerTube 500Wh, vertical, Smart System

**REMOTE**
Bosch, Purion 200, Smart System

**CONDIZIONI**
Distanza massima, calcolato per un pilota di 70 kg in condizioni ideali.  Stima dell'autonomia della batteria e-bike .

**CARICABATTERIA**
Bosch, 2Ah

**AUTONOMIA DI DISTANZA**
120 km

**DERAGLIATORE POSTERIORE**
Shimano, Deore, RD-M4120-SGS, 10-11 velocità

**CORONA**
Narrow-Wide, 40 denti

**CASSETTA**
Shimano, CS-HG50, 10 velocità, 11-36T

**CATENA**
KMC, X10, 10 velocità, 120 collegamenti

**LEVE DEL CAMBIO**
Shimano, Deore, SL-M4100-R, 10 velocità

**GUARNITURA**
Moustache, aluminium, 170mm moteur Gen3

**FRENI ANTERIORE**
Shimano, MT200, freno a disco idraulico

**FRENI POSTERIORE**
Shimano, MT200, freno a disco idraulico

**DISCHI ANTERIORI**
Shimano, 180mm

**DISCHI POSTERIORI**
Shimano, 160mm

**MOZZI ANTERIORI**
Shimano, 32H, 9 x 100 mm, sgancio rapido

**MOZZI POSTERIORI**
Shimano, 32H, 9 x 135 mm, sgancio rapido

**CERCHI ANTERIORI**
Moustache, asimmetrici, alluminio 6061E, saldati, 32 fori, 27.5", 23 mm di ampiezza interna

**CERCHI POSTERIORI**
Moustache, asimmetrici, alluminio 6061E, saldati, 32 fori, 27.5", 23 mm di ampiezza interna

**RUEDAS**
Schwalbe, Super Moto-X, 27.5x2.40, Riflettente

**PNEUMATICI ANTERIORI**
Schwalbe, Super Moto-X, 27.5x2.40

**PNEUMATICI POSTERIORI**
Schwalbe, Super Moto-X, 27.5x2.40

**MANUBRIO**
Moustache, ergonomia specifica Lundi, alluminio

**SERIE STERZO**
FSA, No 28/41 integrato

**MANOPOLE**
Ergonomiche a doppia densità

**SELLA**
Selle Royal, Wave

**REGGISELLA**
Ammortizzato, alluminio, 31,6 mm, 350 mm, 40 mm di escursione

**MORSETTO SELLA**
Moustache, alluminio, 34.9mm

**LUCE ANTERIORE**
Spanninga, integrato, 30 Lux, alimentato da batteria principale

**LUCE POSTERIORE**
Spanninga, Presto2Guard, alimentata dalla batteria principale

**BLOCCO RUOTA**
-

**CAVALLETTO**
Moustache, regolabile

**PARAFANGHI**
Moustache, design in alluminio a doppia parete con foderi in alluminio

**PORTAPACCHI**
Moustache, alluminio, elementi di fissaggio laterali rimovibili QL3 e piattaforma MIK HD

**PORTAPACCHI ANTERIORE**
Optional: Moustache, alluminio, compatibile con borse e accessori MIK

**PEDALI**
Piattaforma in alluminio con catarifrangenti

**MISURE**
TU

**COLORE**
Curry Glossy

**PESO**
26.2 kg

# LUNDI 27 ES 2026

L71OJU500260



**GVWR**

150 kg

**GARANZIA**

5 anni per il telaio e la forcella Moustache Bikes - 2 anni per motore, batteria (oppure 500 cicli) e accessori

**Trova questa bici online**

MOUSTACHE

# LUNDI 27 ES 2026

L71OJU500260



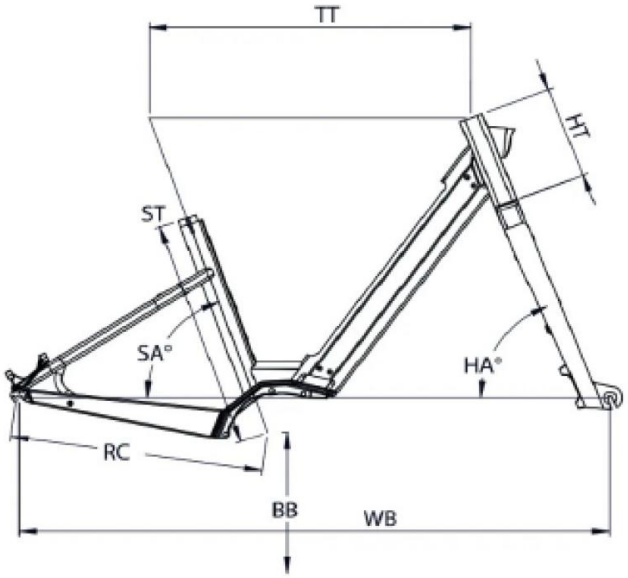


## Lundi 27 ES / 27.3 / 27.4

| ST - Taille / Size | mm | 460 |
|---|---|---|
| Taille utilisateur / User size | m | 1,57 - 1,90 |
| TT - Tube supérieur / Top tube | mm | 615 |
| RC - Bases / Rear center | mm | 480 |
| HT - Douille de direction / Headtube | mm | 185 |
| WB - Empattement / Wheelbase | mm | 1129 |
| BB - Hauteur de boitier / BB height | mm | 285 |
| SA - Angle de selle / Seat angle | ° | 70,4 |
| HA - Angle de direction / Head angle | ° | 69 |
| SO - Enjambement / Standover | mm | 427 |

**Trova questa bici online**

MOUSTACHE