LUNDI 27.6 2025

L76OBU500250



Le specifiche dei prodotti possono cambiare senza preavviso. Informazioni non contrattuali.

TELAIO
Lundi 27 con step-over ribassato, alluminio 6061 T4-T6, tubi estrusi e idroformati a tripla cavità per una rigidità ottimale. Integrazione esclusiva della batteria Bosch PowerTube (verticale), passaggio dei cavi integrato

FORCELLA
Lundi, alluminio, passaggio cavi integrato e fissaggi per portapacchi anteriore

MOTORE
Bosch, Performance Line BDU33, Smart System, 75Nm

BATTERIA
Bosch, PowerTube 500Wh, vertical, Smart System

DISPLAY
Bosch, Kiox 300, Smart System

REMOTE
Bosch, LED remote Bluetooth

CONDIZIONI
Distanza massima, calcolato per un pilota di 70 kg in condizioni ideali. Stima dell'autonomia della batteria e-bike .

CARICABATTERIA
Bosch, 2Ah

BCM
Non dotato di ConnectModule Bosch

AUTONOMIA DI DISTANZA
115 km

DERAGLIATORE POSTERIORE
Moustache, tenditore eccentrico

CORONA
Gates, 50T

CASSETTA
Gates, 24T

CATENA
Gates, Cinghia CDX, pulita, liscia e resistente

LEVE DEL CAMBIO
Enviolo, PURE, maniglia rotante con indicatore visivo

GUARNITURA
Moustache, aluminium, 170mm moteur Gen3

FRENI ANTERIORE
Shimano, MT200, freno a disco idraulico

FRENI POSTERIORE
Shimano, MT200, freno a disco idraulico

DISCHI ANTERIORI
Shimano, 180mm

DISCHI POSTERIORI
Shimano, 160mm

MOZZI ANTERIORI
Shimano, 32H, 9 x 100 mm, sgancio rapido

MOZZI POSTERIORI
Enviolo, City 320%, 32H

CERCHI ANTERIORI
Moustache, asimmetrici, alluminio 6061E, saldati, 32 fori, 27.5'', 23 mm di ampiezza interna

CERCHI POSTERIORI
Moustache, asimmetrici, alluminio 6061E, saldati, 32 fori, 27.5'', 23 mm di ampiezza interna

RUEDAS
Schwalbe, Super Moto-X, 27.5x2.40, Riflettente

PNEUMATICI ANTERIORI
Schwalbe, Super Moto-X, 27.5x2.40

PNEUMATICI POSTERIORI
Schwalbe, Super Moto-X, 27.5x2.40

MANUBRIO
Moustache, ergonomia specifica Lundi, alluminio

SERIE STERZO
FSA, No 28/41 integrato

MANOPOLE
Ergonomiche a doppia densità

SELLA
Selle Royal, Hertz, gel

REGGISELLA
Ammortizzato, alluminio, 31,6 mm, 350 mm, 40 mm di escursione

MORSETTO SELLA
Moustache, alluminio, 34.9mm

LUCE ANTERIORE
Spanninga, integrato, 30 Lux, alimentato da batteria principale

LUCE POSTERIORE
Spanninga, Presto2Guard, alimentata dalla batteria principale

BLOCCO RUOTA
AXA, Block XXL, stessa chiave per serratura di telaio e batteria

CAVALLETTO
Moustache, regolabile

PARAFANGHI
Moustache, design in alluminio a doppia parete con foderi in alluminio

PORTAPACCHI
Moustache, alluminio, elementi di fissaggio laterali rimovibili QL3 e piattaforma MIK HD

PORTAPACCHI ANTERIORE
Optional: Moustache, alluminio, compatibile con borse e accessori MIK

PEDALI
Piattaforma in alluminio con catarifrangenti

LUNDI 27.6 2025

L76OBU500250



MISURE
TU

COLORE
Midnight blue matt

PESO
27.6 kg

GVWR
150 kg

GARANZIA
5 anni per il telaio e la forcella Moustache Bikes - 2 anni per motore, batteria (oppure 500 cicli) e accessori

Trova questa bici online

LUNDI 27.6
2025

L76OBU500250



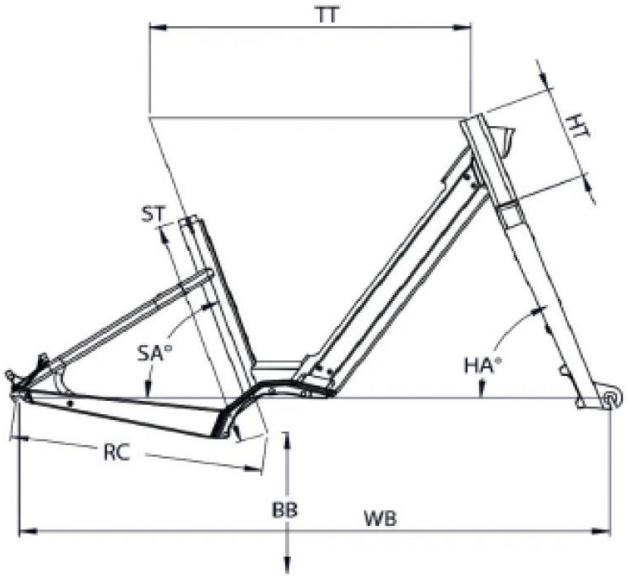

Lundi 27 ES / 27.3 / 27.4

ST - Taille / Size	mm	460
Taille utilisateur / User size	m	1,57 - 1,90
TT - Tube supérieur / Top tube	mm	615
RC - Bases / Rear center	mm	480
HT - Douille de direction / Headtube	mm	185
WB - Empattement / Wheelbase	mm	1129
BB - Hauteur de boitier / BB height	mm	285
SA - Angle de selle / Seat angle	°	70,4
HA - Angle de direction / Head angle	°	69
SO - Enjambement / Standover	mm	427

Trova questa bici online

MOUSTACHE