MARDI 27.2 FS 2026

MA2FNL50L260



Le specifiche dei prodotti possono cambiare senza preavviso. Informazioni non contrattuali.

TELAIO
Mardi FS, alluminio, fuso in un unico pezzo, telaio aperto, maggiore rigidità grazie alla struttura interna nervata, braccio posteriore unico, passaggio cavi interno, batteria e motore integrati

FORCELLA
SR Suntour, XCM32-ATB, LO, regolazione del pre-carico e funzione di blocco, escursione 100 mm

AMMORTIZZATORE
Moustache, Magic Grip Control 115, con piattaforma a 2 posizioni e controllo dinamico del ritorno, integrato 165 x 38 mm, escursione 115 mm

MOTORE
Bosch, Performance Line BDU34, Smart System, 75Nm

BATTERIA
Bosch, PowerTube 540Wh

REMOTE
Bosch, Purion 200, Smart System

CONDIZIONI
Distanza massima, calcolato per un pilota di 70 kg in condizioni ideali. Stima dell'autonomia della batteria e-bike .

CARICABATTERIA
Bosch, 2Ah

BCM
Non dotato di ConnectModule Bosch

AUTONOMIA DI DISTANZA
122 km

DERAGLIATORE POSTERIORE
Shimano, Nexus, 32H, 263% variazione, 10x135 mm, nut

CORONA
Narrow-Wide, 40 denti

CASSETTA
Shimano, Nexus, 30T

CATENA
Shimano, HG40, 118 collegamenti

LEVE DEL CAMBIO
Shimano, Nexus SL-C7000-5, 5 velocità

GUARNITURA
Stronglight, aluminium, 170mm, ISI

FRENI ANTERIORE
Shimano, MT200, freno a disco idraulico

FRENI POSTERIORE
Shimano, MT200, freno a disco idraulico

DISCHI ANTERIORI
Shimano, 180mm

DISCHI POSTERIORI
Shimano, 160mm

MOZZI ANTERIORI
Shimano, 32H, 9x100 mm, sgancio rapido

MOZZI POSTERIORI
Shimano, Nexus, 32H, 263% variazione, 10x135 mm, nut

CERCHI ANTERIORI
Alluminio, 32 fori, 27.5'', 23 mm di ampiezza interna

CERCHI POSTERIORI
Alluminio, 32 fori, 27.5'', 23 mm di ampiezza interna

RUEDAS
Schwalbe, Super Moto-X, 27.5x2.40, Riflettente

PNEUMATICI ANTERIORI
Schwalbe, Super Moto-X, 27.5x2.40, Riflettente

PNEUMATICI POSTERIORI
Schwalbe, Super Moto-X, 27.5x2.40, Riflettente

MANUBRIO
Moustache, ergonomico, alluminio, 660 mm, backsweep 30°

ATTACCO MANUBRIO
Moustache, alluminio, regolabile, 110 mm

SERIE STERZO
Acros, AZF-699, cuscinetti sigillati, instradamento interno, blocco della rotazione

MANOPOLE
SB3, Ergonomiche

SELLA
Selle Royal, Essenza + moderate wide

REGGISELLA
EXA, 900i, reggisella telescopico, comando remoto, 31,6 mm, 150mm

MORSETTO SELLA
Moustache, alluminio, 34.9mm

LUCE ANTERIORE
AXA NXT, 80 Lux, alimentato da batteria principale

LUCE POSTERIORE
Spanninga, Presto2Guard, alimentata dalla batteria principale

HORN
Spanninga Minibell Black

BLOCCO RUOTA
Serratura di batteria ABUS, Xplus, One-Key option. Serratura di telaio Axa Block XXL.

CAVALLETTO
Moustache, regolabile

PARAFANGHI
Moustache, design in alluminio a doppia parete con foderi in alluminio

MARDI 27.2 FS 2026

MA2FNL50L260



PORTAPACCHI

Moustache, alluminio, light, elementi di fissaggio laterali rimovibili QL3. Opzione piattaforma MIK.

PORTAPACCHI ANTERIORE

PB-KITOP

PEDALI

Piattaforma in alluminio con catarifrangenti

MISURE

L

COLORE

Black matt

PESO

29.4 kg

GVWR

135 kg

GARANZIA

5 anni per il telaio e la forcella Moustache Bikes - 2 anni per motore, batteria (oppure 500 cicli) e accessori

Trova questa bici online

MOUSTACHE

MARDI 27.2 FS
2026

MA2FNL50L260



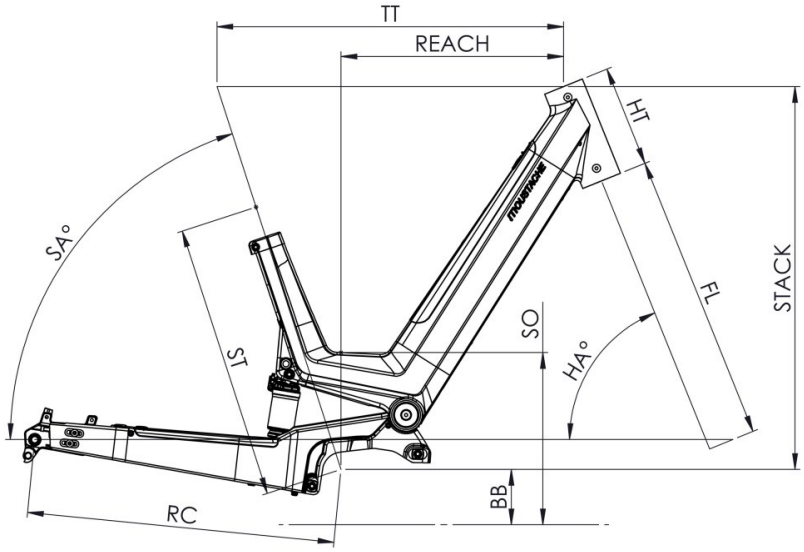

Mardi 27 FS

ST - Taille / Size	mm	(S)	(M)	(L)
Taille utilisateur / User size	m	1,55 - 1,72	1,65 - 1,85	1,80 - 1,95
ST - Tube de selle / Seat tube	m	410	460	460
TT - Tube supérieur / Top tube	mm	580	600	600
RC - Bases / Rear center	mm	515	515	515
HT - Douille de direction / Headtube	mm	170	180	180
WB - Empattement / Wheelbase	mm	1177	1198	1198
FL - Longueur de fourche / Fork length	mm	501.5	501.5	501.5
BB - Hauteur de boitier / BB height	mm	312	312	312
SA - Angle de selle / Seat angle	°	70.7	70.7	70.7
HA - Angle de direction / Head angle	°	67.2	67.2	67.2
Reach	mm	357	374	374
Stack	mm	644	654	654
SO - Enjambement / Standover	mm	507	507	507

Trova questa bici online

{TOUSTACHE