# MARDI 27.2 FS

MA2FNL50L270



Le specifiche dei prodotti possono cambiare senza preavviso. Informazioni non contrattuali.

**TELAIO**
Mardi FS, alluminio, fuso in un unico pezzo, telaio aperto, maggiore rigidità grazie alla struttura interna nervata, braccio posteriore unico, passaggio cavi interno, batteria e motore integrati

**FORCELLA**
SR Suntour, XCM32-ATB, NLO, regolazione del pre-carico e funzione di blocco, escursione 100 mm

**AMMORTIZZATORE**
Moustache, Magic Grip Control 115, con piattaforma a 2 posizioni e controllo dinamico del ritorno, integrato 165 x 38 mm, escursione 115 mm

**MOTORE**
Bosch, Performance Line BDU34, Smart System, 75Nm

**BATTERIA**
Bosch, PowerTube 540Wh

**REMOTE**
Bosch, Purion 200, Smart System

**CONDIZIONI**
Distanza massima, calcolato per un pilota di 70 kg in condizioni ideali.  Stima dell'autonomia della batteria e-bike .

**CARICABATTERIA**
Bosch, 2Ah

**BCM**
Non dotato di ConnectModule Bosch

**AUTONOMIA DI DISTANZA**
122 km

**CORONA**
Gates, 46T

**CASSETTA**
Gates, 30T

**CATENA**
Gates, Cinghia CDX, pulita, liscia e resistente

**LEVE DEL CAMBIO**
Shimano, Nexus SL-C7000-5, 5 velocità

**GUARNITURA**
Stronglight, aluminium, 170mm, ISI

**FRENI ANTERIORE**
Shimano, MT200, freno a disco idraulico

**FRENI POSTERIORE**
Shimano, MT200, freno a disco idraulico

**DISCHI ANTERIORI**
Shimano, 180mm

**DISCHI POSTERIORI**
Shimano, 160mm

**MOZZI ANTERIORI**
Shimano, 32H, 9x100 mm, sgancio rapido

**MOZZI POSTERIORI**
Shimano, Nexus, 32H, 263% variazione, 10x135 mm, nut

**CERCHI ANTERIORI**
Alluminio,  32 fori, 27.5'', 23 mm di ampiezza interna

**CERCHI POSTERIORI**
Alluminio,  32 fori, 27.5'', 23 mm di ampiezza interna

**RUEDAS**
Schwalbe, Super Moto-X, 27.5x2.40, Riflettente

**PNEUMATICI ANTERIORI**
Schwalbe, Super Moto-X, 27.5x2.40, Riflettente

**PNEUMATICI POSTERIORI**
Schwalbe, Super Moto-X, 27.5x2.40, Riflettente

**MANUBRIO**
Moustache, ergonomico, alluminio, 660 mm, backsweep 30°

**ATTACCO MANUBRIO**
Moustache, alluminio, regolabile, 90 mm

**SERIE STERZO**
Acros, AZF-699, cuscinetti sigillati, instradamento interno, blocco della rotazione

**MANOPOLE**
SB3, Ergonomiche

**SELLA**
Selle Royal, Essenza + moderate wide

**REGGISELLA**
EXA, 900i, reggisella telescopico, comando remoto, 31,6 mm, 150mm

**MORSETTO SELLA**
Moustache, alluminio, 34.9mm

**LUCE ANTERIORE**
AXA NXT, 80 Lux, alimentato da batteria principale

**LUCE POSTERIORE**
Riflettore integrato LED ad alta intensità, alimentata dalla batteria principale

**HORN**
Spanninga Minibell Black

**BLOCCO RUOTA**
AXA, ATLAS, stessa chiave per serratura di telaio e batteria.

**CAVALLETTO**
Moustache, regolabile

**PARAFANGHI**
Moustache, design in alluminio a doppia parete con foderi in alluminio

**PORTAPACCHI**
Moustache, alluminio, light, elementi di fissaggio laterali rimovibili QL3. Opzione piattaforma MIK.

**PORTAPACCHI ANTERIORE**
PB-KITOP

**PEDALI**
Piattaforma in alluminio con catarifrangenti

# MARDI 27.2 FS

MA2FNL50L270



**MISURE**
L

**COLORE**
Black matt

**PESO**
29.4 kg

**GVWR**
135 kg

**GARANZIA**
5 anni per il telaio e la forcella Moustache Bikes - 2 anni per motore, batteria (oppure 500 cicli) e accessori

**Trova questa bici online**

MOUSTACHE

# MARDI 27.2 FS

MA2FNL50L270



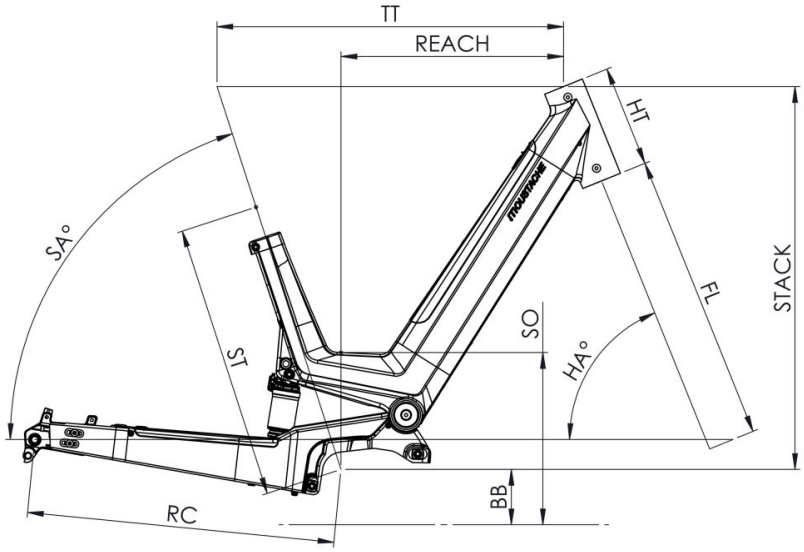


## Mardi 27 FS

| ST - Taille / Size | mm | (S) | (M) | (L) |
|---|---|---|---|---|
| Taille utilisateur / User size | m | 1,55 - 1,72 | 1,65 - 1,85 | 1,80 - 1,95 |
| ST - Tube de selle / Seat tube | m | 410 | 460 | 460 |
| TT - Tube supérieur / Top tube | mm | 580 | 600 | 600 |
| RC - Bases / Rear center | mm | 515 | 515 | 515 |
| HT - Douille de direction / Headtube | mm | 170 | 180 | 180 |
| WB - Empattement / Wheelbase | mm | 1177 | 1198 | 1198 |
| FL - Longueur de fourche / Fork length | mm | 501.5 | 501.5 | 501.5 |
| BB - Hauteur de boitier / BB height | mm | 312 | 312 | 312 |
| SA - Angle de selle / Seat angle | ° | 70.7 | 70.7 | 70.7 |
| HA - Angle de direction / Head angle | ° | 67.2 | 67.2 | 67.2 |
| Reach | mm | 357 | 374 | 374 |
| Stack | mm | 644 | 654 | 654 |
| SO - Enjambement / Standover | mm | 507 | 507 | 507 |

**Trova questa bici online**

MOUSTACHE