MARDI 27.6 FS 2026

MA6FML6EL260



Le specifiche dei prodotti possono cambiare senza preavviso. Informazioni non contrattuali.

TELAIO
Mardi FS, alluminio, fuso in un unico pezzo, telaio aperto, maggiore rigidità grazie alla struttura interna nervata, braccio posteriore unico, passaggio cavi interno, batteria e motore integrati

FORCELLA
SR Suntour, Mobie 34, funzione di blocco, escursione 100 mm

AMMORTIZZATORE
Moustache, Magic Grip Control 115, con piattaforma a 2 posizioni e controllo dinamico del ritorno, integrato 165 x 38 mm, escursione 115 mm

MOTORE
Bosch, Performance Line CX, Smart System, 100 Nm

BATTERIA
Bosch, PowerTube 600Wh, Smart System

DISPLAY
Bosch, Smartphone Grip

REMOTE
Bosch, Purion 200, Smart System

CONDIZIONI
Distanza massima, calcolato per un pilota di 70 kg in condizioni ideali. Stima dell'autonomia della batteria e-bike .

CARICABATTERIA
Bosch, 4Ah

BCM
Non dotato di ConnectModule Bosch

AUTONOMIA DI DISTANZA
124 km

DERAGLIATORE POSTERIORE
Enviolo

CORONA
Gates, 50T

CASSETTA
Gates, 22T

CATENA
Gates, Cinghia CDX, pulita, liscia e resistente

LEVE DEL CAMBIO
Enviolo, PURE, maniglia rotante con indicatore visivo

GUARNITURA
Stronglight, aluminium, 170mm, ISI

FRENI ANTERIORE
Magura, MTA2, freno a disco idraulico, 2 pistoni

FRENI POSTERIORE
Magura, MTA2, freno a disco idraulico, 2 pistoni

DISCHI ANTERIORI
Magura, MT A2, 180mm

DISCHI POSTERIORI
Magura, MT A2, 160mm

MOZZI POSTERIORI
Enviolo, Heavy Duty 380%, 32H, 12x148mm, nut

CERCHI ANTERIORI
Alluminio, 32 fori, 27.5'', 27 mm di ampiezza interna

CERCHI POSTERIORI
Alluminio, 32 fori, 27.5'', 27 mm di ampiezza interna

RUEDAS
Schwalbe, Super Moto-X, 27.5x2.40, Riflettente

PNEUMATICI ANTERIORI
Schwalbe, Super Moto-X, 27.5x2.40, Riflettente

PNEUMATICI POSTERIORI
Schwalbe, Super Moto-X, 27.5x2.40, Riflettente

MANUBRIO
Moustache, ergonomico, alluminio, 660 mm, backsweep 30°

ATTACCO MANUBRIO
Moustache, alluminio, regolabile, 110 mm

SERIE STERZO
Acros, AZF-699, cuscinetti sigillati, instradamento interno, blocco della rotazione

MANOPOLE
SB3, Ergonomiche

SELLA
Selle Royal, Essenza + moderate wide

REGGISELLA
EXA, 900i, reggisella telescopico, comando remoto, 31,6 mm, 150mm

MORSETTO SELLA
Moustache, alluminio, 34.9mm

LUCE ANTERIORE
AXA NXT, 80 Lux, alimentato da batteria principale

LUCE POSTERIORE
Spanninga, Presto2Guard, alimentata dalla batteria principale

HORN
Spanninga Minibell Black

BLOCCO RUOTA
Serratura di batteria ABUS, Xplus, One-Key option. Serratura di telaio Axa Block XXL.

CAVALLETTO
Moustache, regolabile

PARAFANGHI
Moustache, design in alluminio a doppia parete con foderi in alluminio

PORTAPACCHI
Moustache, alluminio, light, elementi di fissaggio laterali rimovibili QL3. Opzione piattaforma MIK.

PORTAPACCHI ANTERIORE
PB-KITOP

MARDI 27.6 FS 2026

MA6FML6EL260



PEDALI
Piattaforma in alluminio con catarifrangenti

COLORE
Earth metal

GVWR
160 kg

MISURE
L

PESO
29.1 kg

GARANZIA
5 anni per il telaio e la forcella Moustache Bikes - 2 anni per motore, batteria (oppure 500 cicli) e accessori

Trova questa bici online

MOUSTACHE

MARDI 27.6 FS 2026

MA6FML6EL260



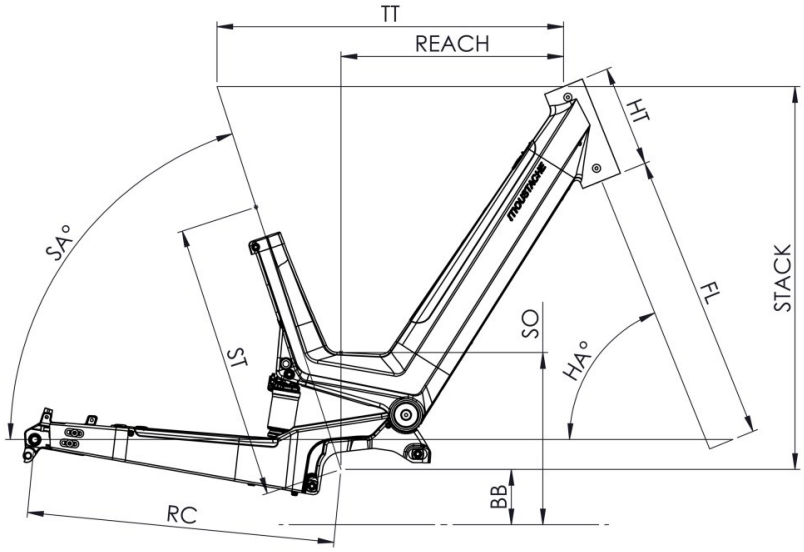

Mardi 27 FS

ST - Taille / Size	mm	(S)	(M)	(L)
Taille utilisateur / User size	m	1,55 - 1,72	1,65 - 1,85	1,80 - 1,95
ST - Tube de selle / Seat tube	m	410	460	460
TT - Tube supérieur / Top tube	mm	580	600	600
RC - Bases / Rear center	mm	515	515	515
HT - Douille de direction / Headtube	mm	170	180	180
WB - Empattement / Wheelbase	mm	1177	1198	1198
FL - Longueur de fourche / Fork length	mm	501.5	501.5	501.5
BB - Hauteur de boitier / BB height	mm	312	312	312
SA - Angle de selle / Seat angle	°	70.7	70.7	70.7
HA - Angle de direction / Head angle	°	67.2	67.2	67.2
Reach	mm	357	374	374
Stack	mm	644	654	654
SO - Enjambement / Standover	mm	507	507	507

Trova questa bici online

{TNOUSTACHE