SAMEDI 28 ES

S81ONM500270



Le specifiche dei prodotti possono cambiare senza preavviso. Informazioni non contrattuali.

TELAIO
Samedi 28 Open, alluminio 6061 T4-T6, tubi estrusi e idroformati a tripla cavità per una rigidità ottimale, batteria integrata PowerTube Bosch, passaggio dei cavi integrato

FORCELLA
SR Suntour, NVX30, escursione 80mm

MOTORE
Bosch, Active Line Plus BDU34, Smart System, 60 Nm

BATTERIA
Bosch, PowerTube 540Wh

REMOTE
Bosch, Purion 200, Smart System

CONDIZIONI
Distanza massima, calcolato per un pilota di 70 kg in condizioni ideali. Stima dell'autonomia della batteria e-bike .

CARICABATTERIA
Bosch, 2Ah

BCM
Non dotato di ConnectModule Bosch

AUTONOMIA DI DISTANZA
132 km

DERAGLIATORE POSTERIORE
Shimano, CUES, RD-U3020, 9 velocità

CORONA
Narrow-Wide, 40 denti

CASSETTA
Sunrace, CSU98.9AW, 9 velocità, 11-36T

CATENA
Shimano, LG500, 108 collegamenti

LEVE DEL CAMBIO
Shimano, CUES, SL-U4000-9R, 9 velocità

GUARNITURA
Stronglight, aluminium, 170mm, ISI

FRENI ANTERIORE
Shimano, MT200, freno a disco idraulico

FRENI POSTERIORE
Shimano, MT200, freno a disco idraulico

DISCHI ANTERIORI
Shimano, 180mm

DISCHI POSTERIORI
Shimano, 160mm

MOZZI ANTERIORI
Shimano, 32H, 9x100 mm, sgancio rapido

MOZZI POSTERIORI
Shimano, 32H, 9 x 135 mm, sgancio rapido

CERCHI ANTERIORI
Alluminio, 32 fori, 29", 23 mm di ampiezza interna

CERCHI POSTERIORI
Alluminio, 32 fori, 29", 23 mm di ampiezza interna

RUEDAS
Schwalbe, Big Apple, 700x50C

PNEUMATICI ANTERIORI
Schwalbe, Big Apple, 700x50C, Riflettente

PNEUMATICI POSTERIORI
Schwalbe, Big Apple, 700x50C, Riflettente

MANUBRIO
Moustache, ergonomico, alluminio, rialzato de 80 mm

SERIE STERZO
Acros, AZF-699, cuscinetti sigillati, instradamento interno, blocco della rotazione

MANOPOLE
SB3, Ergonomiche

SELLA
Selle Royal, Wave

REGGISELLA
Moustache, alluminio, 31,6 mm, 350mm

MORSETTO SELLA
Moustache, alluminio, 34.9mm

LUCE ANTERIORE
AXA, Globe, 40 lux, alimentato da batteria principale

LUCE POSTERIORE
Riflettore integrato LED ad alta intensità, alimentata dalla batteria principale

HORN
Spanninga Minibell Black

BLOCCO RUOTA
-

CAVALLETTO
Moustache, regolabile

PARAFANGHI
Moustache, design in alluminio a doppia parete con foderi in alluminio

PORTAPACCHI
Moustache, alluminio, elementi di fissaggio laterali rimovibili QL3 e piattaforma MIK HD. Moustache protect opzione.

PORTAPACCHI ANTERIORE
PB-KITOP

PEDALI
Piattaforma in alluminio con catarifrangenti

MISURE
M

COLORE
Black glossy

SAMEDI 28 ES

S81ONM500270



PESO
26.5 kg

GVWR
135 kg

GARANZIA
5 anni per il telaio e la forcella Moustache Bikes - 2 anni per motore, batteria (oppure 500 cicli) e accessori

Trova questa bici online

SAMEDI 28 ES

S81ONM500270



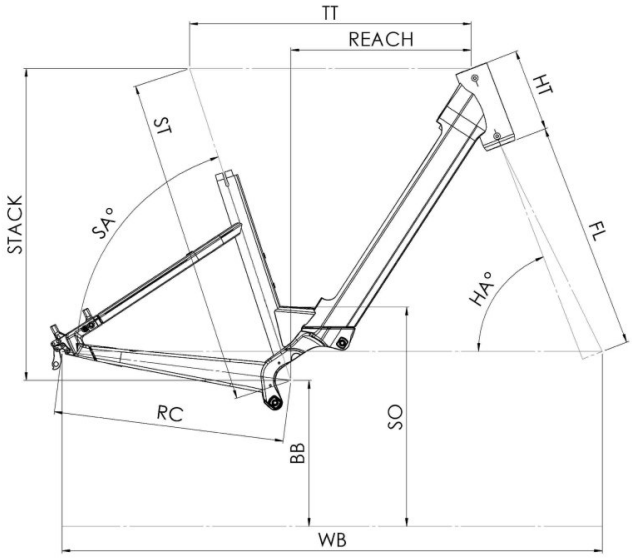

Samedi 28 MY27

ST - Taille / Size	mm	390 (S)	450 (M)	510 (L)	550 (XL)
Taille utilisateur / User size	m	1,49 - 1,61	1,59 - 1,76	1,74 - 1,92	1,90 - 2,05
BB Drop	mm	60	60	60	60
RC - Bases / Rear center	mm	475	475	475	475
HT - Douille de direction / Headtube	mm	170	170	190	210
WB - Empattement / Wheelbase	mm	1106	1120	1151	1187
FL - Longueur de fourche / Fork length	mm	480	480	480	480
BB - Hauteur de boitier / BB height	mm	301	301	301	301
SA - Angle de selle / Seat angle	°	71,6	71,6	71,6	71,6
HA - Angle de direction / Head angle	°	67,5	67,5	67,5	67,5
Reach	mm	343,8	365,5	389,4	418,4
Stack	mm	646,3	650,3	669,0	687,7
Tyre Diameter - WH	"	28	28	28	28
FO - Fork Offset	mm	46	46	46	46

Trova questa bici online

MOUSTACHE