SAMEDI 27 OFF 2 2023

SA27CO253230



Le specifiche dei prodotti possono cambiare senza preavviso. Informazioni non contrattuali.

TELAIO
Off 2, alluminio 6061 T4-T6, tubi idroformati a tripla cavità di spessore variabile, Integrazione esclusiva della batteria PowerTube Bosch (verticale), passaggio interno dei cavi

FORCELLA
SR Suntour, XCM ATB, regolazione del pre-carico, escursione 100 mm

MOTORE
Bosch, Performance Line BDU33, Smart System, 75Nm

BATTERIA
Bosch, PowerTube 500Wh, vertical, Smart System

DISPLAY
Bosch, Intuvia 100, Smart System

REMOTE
Bosch, LED remote Bluetooth

CONDIZIONI
Distanza massima, calcolato per un pilota di 70 kg in condizioni ideali. Stima dell'autonomia della batteria e-bike .

CARICABATTERIA
Bosch, 4Ah

BCM
Non dotato di ConnectModule Bosch

AUTONOMIA DI DISTANZA
98 km

DERAGLIATORE POSTERIORE
Shimano, Deore, RD-M5120-SGS, 10-11 velocità

CORONA
Narrow-Wide, 38 denti, paracatena

CASSETTA
Sunrace, CSMS8, 11 velocità, 11-46T

CATENA
Sram, PC1110, 11 velocità, 120 collegamenti

LEVE DEL CAMBIO
Shimano, Deore, SL-M5100-R, 11 velocità

GUARNITURA
Moustache, aluminium, 170mm moteur Gen3

FRENI ANTERIORE
Shimano, MT200 o Alhonga HJ-472, freno a disco idraulico

FRENI POSTERIORE
Shimano, MT200 o Alhonga HJ-472, freno a disco idraulico

DISCHI ANTERIORI
Shimano, 180mm o Alhonga, 180mm

DISCHI POSTERIORI
Shimano, 180mm o Alhonga, 180mm

MOZZI ANTERIORI
Shimano, 32H, 9 x 100 mm, sgancio rapido

MOZZI POSTERIORI
Shimano, 32H, 9 x 135 mm, sgancio rapido

CERCHI ANTERIORI
Moustache, asimmetrici, alluminio 6061E, saldati, 32 fori, 27.5", 23 mm di ampiezza interna

CERCHI POSTERIORI
Moustache, asimmetrici, alluminio 6061E, saldati, 32 fori, 27.5", 23 mm di ampiezza interna

RUEDAS
Maxxis, Forekaster, 27.5x2.35

PNEUMATICI ANTERIORI
Maxxis, Forekaster, 27.5x2.35

PNEUMATICI POSTERIORI
Maxxis, Forekaster, 27.5x2.35

MANUBRIO
Moustache, alluminio, 680 mm, rise 15 mm, backsweep 9°, upsweep 5°

ATTACCO MANUBRIO
Moustache, alluminio forgiato 3D, 70 mm

SERIE STERZO
FSA, No 57B-1

MANOPOLE
Ergonomiche a doppia densità

SELLA
Moustache, Comfort

REGGISELLA
Ammortizzato, alluminio, 31,6 mm, 350 mm, 40 mm di escursione

MORSETTO SELLA
Moustache, alluminio, 34.9mm

LUCE ANTERIORE
-

PEDALI
Piattaforma in resina con catarifrangenti

MISURE
L

COLORE
Metalic red glossy

PESO
24.1 kg

GVWR
135 kg

GARANZIA
5 anni per il telaio e la forcella Moustache Bikes - 2 anni per motore, batteria (oppure 500 cicli) e accessori

Trova questa bici online

MOUSTACHE

SAMEDI 27
OFF 2 2023

SA27CO253230



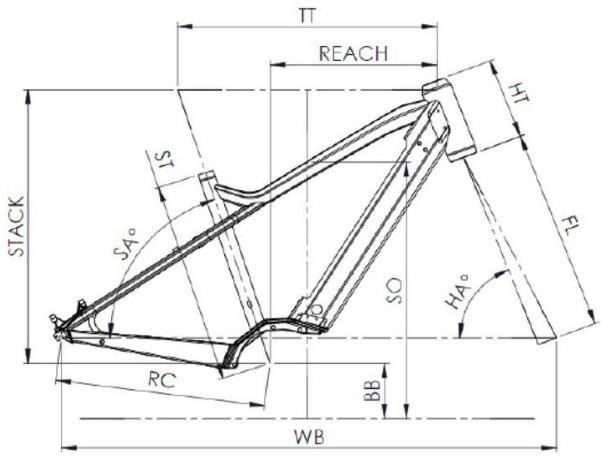

Off 2

ST - Taille / Size	mm	420 (S)	470 (M)	530 (L)	580 (XL)
Taille utilisateur / User size	m	1,55 - 1,70	1,68 - 1,83	1,80 - 1,95	1,90 - 2,05
TT - Tube supérieur / Top tube	mm	560	585	610	635
RC - Bases / Rear center	mm	475	475	475	475
HT - Douille de direction / Headtube	mm	170	170	170	190
WB - Empattement / Wheelbase	mm	1115	1130	1155	1182
FL - Longueur de fourche / Fork length	mm	507	507	507	507
BB - Hauteur de boitier / BB height	mm	313	313	313	313
SA - Angle de selle / Seat angle	°	70	70	70	70
HA - Angle de direction / Head angle	°	66,3	67	67	67
Reach	mm	330	354	380	400
Stack	mm	649	654	654	673
SO - Enjambement / Standover	mm	775	783	783	792

Trova questa bici online

MOUSTACHE