TRAIL 150.4 2025

TR4FTX700250



Le specifiche dei prodotti possono cambiare senza preavviso. Informazioni non contrattuali.

TELAIO
Trail, alluminio 6061 T4-T6 con escursione da 150 mm, batteria integrata Bosch PowerTube (orizzontale), 12 x 148 mm, Boost, con paracorona e guidacatena

FORCELLA
RockShox, PSYLO Silver RC, molla Solo Air con ritorno esterno, smorzamento Motion Control caratterizzato da una regolazione della compressione low speed fino ad arrivare al bloccaggio, escursione 150 mm, 15x110 mm, Boost, offset 44 mm, compatibile con mini-parafango

AMMORTIZZATORE
Moustache, Magic Grip Control 150, con piattaforma a 2 posizioni e controllo dinamico del ritorno, supporto Trunion, integrato 205x60 mm, escursione da 150 mm

MOTORE
Bosch, Performance Line CX BDU37, Smart System, 85 Nm

BATTERIA
Bosch, PowerTube 750Wh, horizontal, Smart System

REMOTE
Bosch, Purion 200, Smart System

CONDIZIONI
Distanza massima, calcolato per un pilota di 70 kg in condizioni ideali. Stima dell'autonomia della batteria e-bike .

CARICABATTERIA
Bosch, 4Ah

BCM
Non dotato di ConnectModule Bosch

AUTONOMIA DI DISTANZA
117 km

DERAGLIATORE POSTERIORE
Shimano, XT, RD-M8100-SGS, 12 velocità

CORONA
FSA, Narrow Wide, 34 denti

CASSETTA
Shimano, Deore, CS-M6100, 12 velocità, 10-51T

CATENA
Shimano, CN-M6100, 12 velocità, 120 collegamenti

LEVE DEL CAMBIO
Shimano, Deore, SL-M6100, 12 velocità

GUARNITURA
Moustache, alluminio forgiato, 165 mm

FRENI ANTERIORE
Magura, MT5, freno a disco idraulico, 4 pistoni

FRENI POSTERIORE
Magura, MT5, freno a disco idraulico, 4 pistoni

DISCHI ANTERIORI
Magura, MDR-C, 203mm

DISCHI POSTERIORI
Magura, MDR-C, 203mm

MOZZI ANTERIORI
Shimano, 28H, 15x110 mm, perno passante

MOZZI POSTERIORI
Shimano, 28H, 12x148 mm, perno passante

CERCHI ANTERIORI
Moustache, asimmetrici, alluminio 6061E, saldati, 28 fori, 29", 30 mm di ampiezza interna, montati con flap e valvole per Tubeless

CERCHI POSTERIORI
Moustache, asimmetrici, alluminio 6061E, saldati, 28 fori, 29", 30 mm di ampiezza interna, montati con flap e valvole per Tubeless

RUEDAS
Moustache AL / Maxxis Rekon 29x2.4

PNEUMATICI ANTERIORI
Maxxis, Rekon, 29x2.40, pieghevoli, EXO/TR (Tubeless Ready)

PNEUMATICI POSTERIORI
Maxxis, Rekon, 29x2.40, pieghevoli, EXO/TR (Tubeless Ready)

MANUBRIO
Moustache, alluminio, 760 mm, 31.8mm, rise 12 mm, backsweep 9°, upsweep 5°

ATTACCO MANUBRIO
Moustache, alluminio forgiato 3D, 40 mm

SERIE STERZO
FSA, N°55R/57, cuscinetti sigillati

MANOPOLE
SB3, Race

SELLA
Moustache, Sport, binari in acciaio

REGGISELLA
EXA, 900i, reggisella telescopico, comando remoto, 31,6 mm, 170mm

MORSETTO SELLA
Moustache, alluminio, 38.6mm

LUCE ANTERIORE
-

HORN
Spanninga Minibell Black

PEDALI
Piattaforma in alluminio con catarifrangenti

MISURE
XL

COLORE
Black / Terracotta glossy

PESO
25.1 kg

GVWR
140 kg

TRAIL 150.4
2025

TR4FTX700250



GARANZIA

5 anni per il telaio e la forcella Moustache Bikes - 2 anni per motore, batteria (oppure 500 cicli) e accessori

Trova questa bici online

MOUSTACHE

TRAIL 150.4
2025

TR4FTX700250



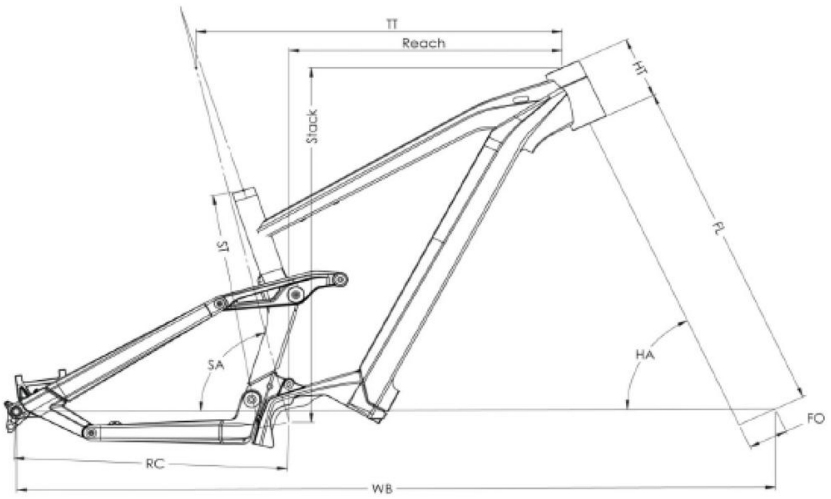

Trail 150.2 / 4

ST - Taille / Size	mm	390 (S)	420 (M)	450 (L)	480 (XL)
Taille utilisateur / User size	m	1,56 - 1,72	1,69 - 1,85	1,82 - 1,98	1,95 - 2,11
TT - Tube supérieur / Top tube	mm	588	618	643	668
RC - Bases / Rear center	mm	462	462	462	462
HT - Douille de direction / Headtube	mm	100	110	130	140
WB - Empattement / Wheelbase	mm	1218	1250	1279	1306
FL - Longueur de fourche / Fork length	mm	560	560	560	560
BB - Hauteur de boitier / BB height	mm	350	350	350	350
SA - Angle de selle / Seat angle	°	76,6	76,6	76,6	76,6
HA - Angle de direction / Head angle	°	65,6	65,6	65,6	65,6
Reach	mm	441	468	489	512
Stack	mm	623	632	650	659
SO - Enjambement / Standover	mm	836	845	863	873

Trova questa bici online

{TOUSTACHE