XROAD FS 6 2026

XR6FML60L260



Le specifiche dei prodotti possono cambiare senza preavviso. Informazioni non contrattuali.

TELAIO
Xroad FS, alluminio, fuso in un unico pezzo, telaio aperto, maggiore rigidità grazie alla struttura interna nervata, braccio posteriore unico, passaggio cavi interno, batteria e motore integrati

FORCELLA
SR Suntour, XCR 34, funzione di blocco, escursione 120 mm

AMMORTIZZATORE
Moustache, Magic Grip Control 115, con piattaforma a 2 posizioni e controllo dinamico del ritorno, integrato 165 x 38 mm, escursione 115 mm

MOTORE
Bosch, Performance Line CX BDU38, Smart System, 120 Nm

BATTERIA
Bosch, PowerTube 600Wh, Smart System

DISPLAY
Bosch, Kiox 500, Smart System

REMOTE
Bosch, LED remote Bluetooth

CONDIZIONI
Distanza massima, calcolato per un pilota di 70 kg in condizioni ideali. Stima dell'autonomia della batteria e-bike .

CARICABATTERIA
Bosch, 4Ah

BCM
Non dotato di ConnectModule Bosch

AUTONOMIA DI DISTANZA
135 km

DERAGLIATORE POSTERIORE
Shimano, CUES, RD-U6020-11, 11 velocità

CORONA
Narrow-Wide, 38 denti

CASSETTA
Shimano, CUES, CS-LG400, 11 velocità, 11-45T

CATENA
Shimano, LG500, 130 collegamenti

LEVE DEL CAMBIO
Shimano, CUES, SL-U6000-11R, 11 velocità

GUARNITURA
Stronglight, aluminium, 170mm, ISI

FRENI ANTERIORE
Magura, MT Thirty, freno a disco idraulico, 4 pistoni

FRENI POSTERIORE
Magura, MT Thirty, freno a disco idraulico, 2 pistoni

DISCHI ANTERIORI
Magura, MDR-C, 180mm

DISCHI POSTERIORI
Magura, MDR-C, 180mm

MOZZI ANTERIORI
Shimano, 32H, 15 x 110 mm, perno passante

MOZZI POSTERIORI
Shimano, 32H, 15 x 100 mm, perno passante

CERCHI ANTERIORI
Alluminio, 32 fori, 27.5'', 27 mm di ampiezza interna

CERCHI POSTERIORI
Alluminio, 32 fori, 27.5'', 27 mm di ampiezza interna

RUEDAS
Schwalbe, Smart Sam, 27.5x2.35, reflective

PNEUMATICI ANTERIORI
Schwalbe, Smart Sam, 27.5x2.35, reflective

PNEUMATICI POSTERIORI
Schwalbe, Smart Sam, 27.5x2.35, reflective

MANUBRIO
Moustache, ergonomico, alluminio, 660 mm, backsweep 30°

ATTACCO MANUBRIO
Moustache, alluminio, regolabile, 110 mm

SERIE STERZO
Acros, AZF-699, cuscinetti sigillati, instradamento interno, blocco della rotazione

MANOPOLE
SB3, Ergonomiche

SELLA
Selle Royal, Essenza + moderate

REGGISELLA
EXA, 900i, reggisella telescopico, comando remoto, 31,6 mm, 150mm

MORSETTO SELLA
Moustache, alluminio, 34.9mm

LUCE ANTERIORE
AXA NXT, 80 Lux, alimentato da batteria principale

LUCE POSTERIORE
Spanninga, Presto2Guard, alimentata dalla batteria principale

HORN
Spanninga Minibell Black

BLOCCO RUOTA
Serratura di batteria ABUS, Xplus, One-Key option. Serratura di telaio Axa Block XXL.

CAVALLETTO
Moustache, regolabile

PARAFANGHI
Moustache, design in alluminio a doppia parete con foderi in alluminio

XROAD FS 6 2026

XR6FML60L260



PORTAPACCHI
Moustache, alluminio, light, elementi di fissaggio laterali rimovibili QL3. Opzione piattaforma MIK.

PORTAPACCHI ANTERIORE
PB-KITOP

PEDALI
Piattaforma in alluminio con catarifrangenti

MISURE
L

COLORE
Earth metal

PESO
27.4 kg

GVWR
160 kg

GARANZIA
5 anni per il telaio e la forcella Moustache Bikes - 2 anni per motore, batteria (oppure 500 cicli) e accessori

Trova questa bici online

MOUSTACHE

XROAD FS 6
2026

XR6FML60L260



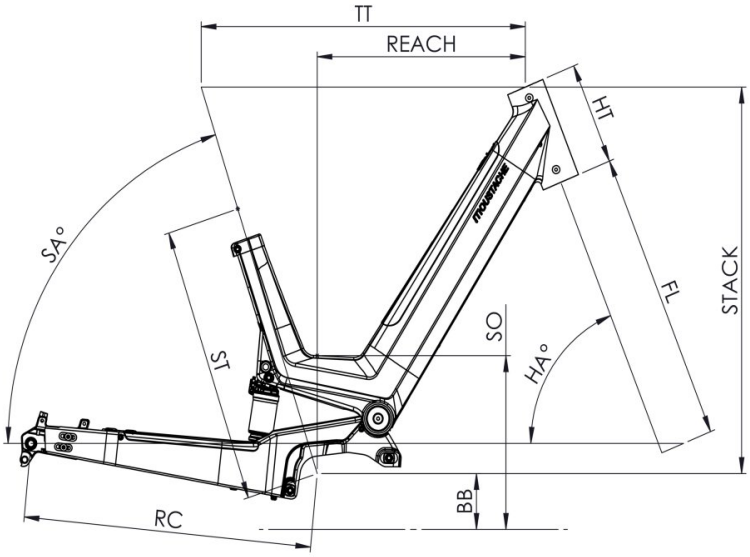

Xroad FS / Samedi 27 OFF FS

ST - Taille / Size	mm	(S)	(M)	(L)
Taille utilisateur / User size	m	1,55 - 1,72	1,65 - 1,85	1,80 - 1,95
ST - Tube de selle / Seat tube	m	410	460	460
TT - Tube supérieur / Top tube	mm	580	600	600
RC - Bases / Rear center	mm	515	515	515
HT - Douille de direction / Headtube	mm	170	180	180
WB - Empattement / Wheelbase	mm	1190	1209	1209
FL - Longueur de fourche / Fork length	mm	527.5	527.5	527.5
BB - Hauteur de boitier / BB height	mm	324	324	324
SA - Angle de selle / Seat angle	°	69.5	69.5	69.5
HA - Angle de direction / Head angle	°	66	66	66
Reach	mm	344	361	361
Stack	mm	651	661	661
SO - Enjambement / Standover	mm	518	518	518

Trova questa bici online

TOUSTACHE