SAMEDI 27
XROAD 6 2025

XR6ONS600250



Le specifiche dei prodotti possono cambiare senza preavviso. Informazioni non contrattuali.

TELAIO
Xroad Open, alluminio 6061 T4-T6, tubi idroformati a spessore variabile, batteria integrata PowerTube Bosch (verticale), passaggio dei cavi integrato

FORCELLA
SR Suntour, Mobie 25, funzione di regolazione del pre-carico e di blocco, escursione da 100 mm

MOTORE
Bosch, Performance Line CX BDU37, Smart System, 85 Nm

BATTERIA
Bosch, PowerTube 625Wh, orizzontale, Smart System

REMOTE
Bosch, Purion 200, Smart System

CONDIZIONI
Distanza massima, calcolato per un pilota di 70 kg in condizioni ideali. Stima dell'autonomia della batteria e-bike .

CARICABATTERIA
Bosch, 4Ah

BCM
Non dotato di ConnectModule Bosch

AUTONOMIA DI DISTANZA
138 km

DERAGLIATORE POSTERIORE
Shimano, CUES, RD-U6020-11, 11 velocità

CORONA
FSA, Narrow-Wide, 38 denti, paracatena

CASSETTA
Shimano, CUES, CS-LG400, 11 velocità, 11-45T

CATENA
Shimano, CN-LG500, 120 collegamenti

LEVE DEL CAMBIO
Shimano, CUES, SL-U6000-11R, 11 velocità

GUARNITURA
Moustache aluminium, 170 mm, compatibile con motore Gen2 / Gen4

FRENI ANTERIORE
Shimano, MT200, freno a disco idraulico

FRENI POSTERIORE
Shimano, MT200, freno a disco idraulico

DISCHI ANTERIORI
Shimano, 180mm

DISCHI POSTERIORI
Shimano, 160mm

MOZZI ANTERIORI
Shimano, 32H, 15 x 100 mm, perno passante

MOZZI POSTERIORI
Shimano, 32H, 9x141 mm, sgancio rapido

CERCHI ANTERIORI
Moustache, asimmetrici, alluminio 6061E, saldati, 32 fori, 27.5", 23 mm di ampiezza interna

CERCHI POSTERIORI
Moustache, asimmetrici, alluminio 6061E, saldati, 32 fori, 27.5", 23 mm di ampiezza interna

PNEUMATICI ANTERIORI
Schwalbe, Smart Sam, 27.5x2.25

PNEUMATICI POSTERIORI
Schwalbe, Smart Sam, 27.5x2.25

MANUBRIO
Moustache, ergonomique, aluminium, 680mm, backsweep 25°

ATTACCO MANUBRIO
Moustache, alluminio, regolabile, 90 mm

SERIE STERZO
FSA, No 57B

MANOPOLE
SB3, Race

SELLA
Selle Royal, Essenza + moderate

REGGISELLA
EXA, 860i, reggisella telescopico sospeso, comando remoto, 31,6 mm, 75mm

MORSETTO SELLA
Moustache, alluminio, 34.9mm

LUCE ANTERIORE
Trelock Lighthammer, 80 Lux, alimentato da batteria principale

LUCE POSTERIORE
Spanninga, Presto2Guard, alimentata dalla batteria principale

BLOCCO RUOTA
AXA, Block XXL, stessa chiave per serratura di telaio e batteria

CAVALLETTO
Moustache, regolabile

PARAFANGHI
Moustache, design in alluminio a doppia parete con foderi in alluminio

PORTAPACCHI
Moustache, alluminio, elementi di fissaggio laterali rimovibili QL3 e piattaforma MIK HD

PEDALI
Piattaforma in alluminio con catarifrangenti

MISURE
S

COLORE
Black glossy

PESO
25.9 kg

SAMEDI 27 XROAD 6 2025

XR6ONS600250



GVWR

135 kg

GARANZIA

5 anni per il telaio e la forcella Moustache Bikes - 2 anni per motore, batteria (oppure 500 cicli) e accessori

Trova questa bici online

SAMEDI 27
XROAD 6 2025

XR6ONS600250



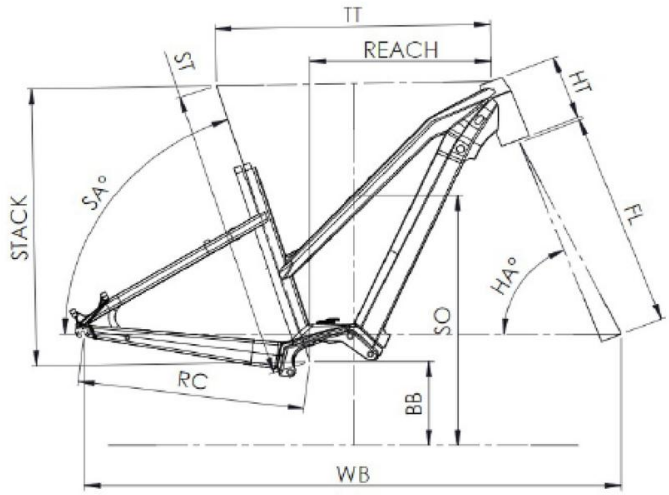

Xroad 6 Open

ST - Taille / Size	mm	390 (S)	450 (M)	510 (L)
Taille utilisateur / User size	m	1,49 - 1,61	1,59 - 1,76	1,74 - 1,90
TT - Tube supérieur / Top tube	mm	560	580	610
RC - Bases / Rear center	mm	475	475	475
HT - Douille de direction / Headtube	mm	140	140	140
WB - Empattement / Wheelbase	mm	1181	1090	1114
FL - Longueur de fourche / Fork length	mm	501	501	501
BB - Hauteur de boitier / BB height	mm	303	303	303
SA - Angle de selle / Seat angle	°	70,5	70,5	70,5
HA - Angle de direction / Head angle	°	66,5	67	67,5
Reach	mm	350	364	393
Stack	mm	620	622	625
SO - Enjambement / Standover	mm	655	659	678

Trova questa bici online

{TOUSTACHE