DIMANCHE 29 GRAVEL 4 2025

DI29OG443240



Die Produktspezifikationen können ohne Vorankündigung geändert werden. Unverbindliche Angaben.

RAHMEN
Dimanche 29 Open, 6061 T4-T6 Aluminium, konifizierte Hydroforming-Rohre, CompacTube-Integration und interne Kabelführung

GABEL
Dimanche 29, Carbon, konifiziertes Steuerrohr 1"1/8 – 1"1/2 Zoll, FlatMount 180 mm mit direkter Bremsunterstützung, Achse 12x100 mm, 50 mm Abstand, für Reifen von 700x50, Halterungen für Schutzblech und Gepäckträger

MOTOR
Bosch, Performance Line SX, Smart System, 60Nm

AKKU
Bosch, CompactTube 400Wh, Smart System

DISPLAY
Bosch, Kiox 300, Smart System

REMOTE
Bosch, System Controller und Mini Remote, Smart System

BEDINGUNGEN
maximale Entfernung, berechnet für einen 70-kg-Fahrer unter idealen Bedingungen. Berechnen Sie Ihre E-Bike-Reichweite .

LADEGERÄT
Bosch, 2Ah

REICHWEITE
90 km

SCHALTWERK
SRAM, Apex Eagle, 12-fach

KETTENBLATT
SRAM, Narrow-Wide, 44 Zähne, Kettenschutz

KASSETTE
SRAM, Eagle, PG-1230, 12-fach, 11-50 Zähne

KETTE
Sram, SX Eagle, 12-fach, 120 Glieder

KURBELGARNITUR
FSA, geschmiedetes Aluminium, 165 mm

BREMSE VORNE
SRAM, Apex, hydraulische Scheibenbremse

BREMSE HINTEN
SRAM, Apex, hydraulische Scheibenbremse

BREMSSCHEIBE VR
SRAM, Paceline, 160mm

BREMSSCHEIBE HR
SRAM, Paceline, 160mm

NABE VR
Moustache, 24H, 12x100 mm, Steckachse

NABE HR
Moustache, 24H, 12x142 mm, Steckachse

FELGE VR
Moustache, al:30, Aluminium 6061, geschweißt, 24-Loch, 700c, Innenbreite 22 mm

FELGE HR
Moustache, al:30, Aluminium 6061, geschweißt, 24-Loch, 700c, Innenbreite 22 mm

REIFE VR
Maxxis, Rambler, 700x50C, Tanwall

REIFE HR
Maxxis, Rambler, 700x50C, Tanwall

LENKER
Moustache, Aluminium, Gravel, Drop 105, Reach 65, Flare 20°, 500mm

VORBAU
Moustache, Aluminium, vibrationsdämpfend 10-20mm Federweg, 70mm

STEUERSATZ
Acros, AZF-725, gedichtete Innenlager, internes Routing

GRIFFE
Moustache Lenkerband

SATTEL
Selle Royal, VIVO

SATTELSTÜTZE
EXA, 860i, gefederte Teleskopsattelstütze mit Remote-Hebel, 31,6 mm, 75mm

SATTELKLEMMUNG
Moustache, Aluminium, 34.9mm

BELEUCHTUNG VORNE
-

PEDALE
Aluminium-Plattformpedale mit Reflektoren

RAHMENGRÖSSEN
XS

FARBE
Pebble grey glossy

GEWICHT
17.6 kg

GVWR
120 kg

GARANTIE
5 Jahre auf Rahmen und Gabel Moustache Bikes – 2 Jahre auf Motor, Akku (bzw. 500 Ladezyklen) und Zubehör

Finde dieses Fahrrad online

MOUSTACHE

DIMANCHE 29
GRAVEL 4 2025

DI29OG443240



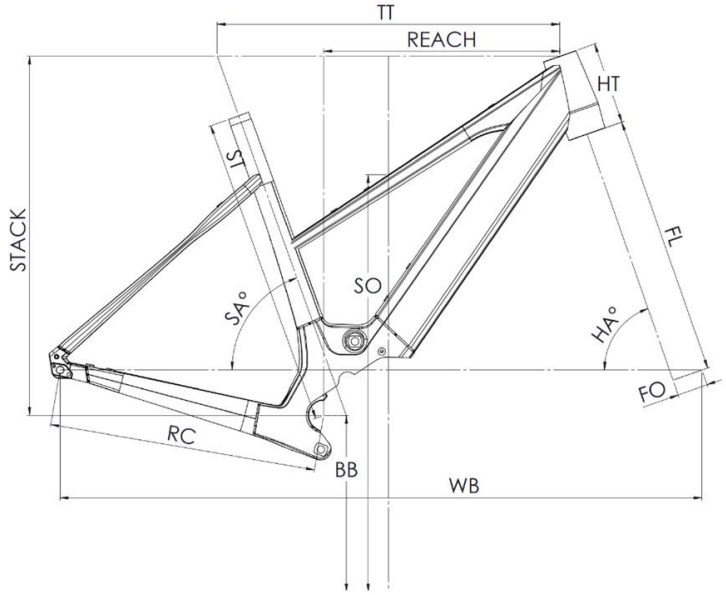

Dimanche 28 Road 2/4 Open - Dimanche 29 Gravel 2/4 Open

ST - Taille / Size	mm	430 (XS)	460 (S)	500 (M)
Taille utilisateur / User size	m	1,43 - 1,55	1,53 - 1,68	1,66 - 1,81
TT - Tube supérieur / Top tube	mm	535	545	565
RC - Bases / Rear center	mm	437	437	437
HT - Douille de direction / Headtube	mm	120	120	135
WB - Empattement / Wheelbase	mm	1039	1039	1049
FL - Longueur de fourche / Fork length	mm	415	415	415
BB - Hauteur de boitier / BB height	mm	288,5	288,5	288,5
SA - Angle de selle / Seat angle	°	73,6	73,3	73
HA - Angle de direction / Head angle	°	69,3	70	70,7
Reach	mm	369	375	386
Stack	mm	566	569	586
SO - Enjambement / Standover	mm	662	664	680

Finde dieses Fahrrad online

{TOUSTACHE