# LUNDI 27 RIEMEN

L73OVM3B0270



Die Produktspezifikationen können ohne Vorankündigung geändert werden. Unverbindliche Angaben.

**RAHMEN**
Lundi 27 Tiefeinsteiger Rahmen, 6061 T4-T6 Aluminium, hydrogeformte und extrudierte 3-fach Hohlkammerrohre für optimale Steifigkeit.

**GABEL**
Lundi, Aluminium, integrierte Kabelführung und individuelle Befestigung für Gepäckträger vorne

**MOTOR**
Bosch, Hub Line BDU30, Smart System, 45 Nm

**AKKU**
Bosch, PowerTube 360Wh, Smart System

**REMOTE**
Bosch, Purion 200, Smart System

**BEDINGUNGEN**
maximale Entfernung, berechnet für einen 70-kg-Fahrer unter idealen Bedingungen. Berechnen Sie Ihre E-Bike-Reichweite .

**LADEGERÄT**
Bosch, 4Ah

**BCM**
Nicht mit Bosch ConnectModule ausgestattet

**REICHWEITE**
70 km

**BETRIEBSDAUER**
4h

**KETTENBLATT**
Gates ST 50Z Kettenblatt & Kurbeln

**KASSETTE**
Gates, 20Z

**KETTE**
Gates, ST Zahnriemen

**KURBELGARNITUR**
BB E-type, Thun Zumba, 73mm 131mm

**BREMSE VORNE**
Shimano, MT200, hydraulische Scheibenbremse

**BREMSE HINTEN**
Shimano, MT200, hydraulische Scheibenbremse

**BREMSSCHEIBE VR**
Shimano, 180mm

**BREMSSCHEIBE HR**
Shimano, 160mm

**NABE VR**
Shimano, 32 Loch, 9 x 100 mm, Schnellspanner

**NABE HR**
Bosch, Hub Line BDU30, Smart System, 45 Nm

**FELGE VR**
Aluminium, 32-Loch, 27.5'', Innenbreite 23 mm

**FELGE HR**
Aluminium, 32-Loch, 27.5'', Innenbreite 23 mm

**REIFE VR**
Schwalbe, Super Moto-X, 27.5x2.40, Reflektive

**REIFE HR**
Schwalbe, Super Moto-X, 27.5x2.40, Reflektive

**LAUFRÄDER**
Schwalbe, Super Moto-X, 27.5x2.40, Reflektive

**LENKER**
Moustache, Lundi-spezifische Ergonomie, Aluminium

**STEUERSATZ**
FSA, No 28/41 integriert

**GRIFFE**
SB3, Ergonomisch

**SATTEL**
Selle Royal, Essenza + moderate wide

**SATTELSTÜTZE**
Gefedert, Aluminium, 31,6 mm, 350 mm, 40 mm Federweg

**SATTELKLEMMUNG**
Moustache, Aluminium, 34.9mm

**BELEUCHTUNG VORNE**
Spanninga, integriert, 30 Lux, Spannungsversorgung über Hauptakku

**BELEUCHTUNG HINTEN**
Hochleistungs-LED mit integriertem Reflektor, Spannungsversorgung über Hauptakku

**KLINGEL**
Spanninga Minibell Black

**SCHLOSS**
ABUS, 4650SL,, gleicher Schlüssel für Rahmenschloss und Akkuschloss

**STÄNDER**
Moustache, verstellbar

**SCHUTZBLECHE**
Moustache, Aluminium, Hohlkammer, mit Aluminium - Streben

**GEPACKTRÄGER**
Moustache, Aluminium, abnehmbare seitliche QL3-Befestigung und MIK HD-Plattform. Moustache Protect Option.

**GEPACKTRÄGER VORNE**
PB-KITOP

**PEDALE**
Aluminium-Plattformpedale mit Reflektoren

**RAHMENGRÖSSEN**
M

**FARBE**
Avocado glossy

# LUNDI 27 RIEMEN

L73OVM3B0270



**GEWICHT**
23.8 kg

**GVWR**
150 kg

**GARANTIE**
5 Jahre auf Rahmen und Gabel Moustache Bikes – 2 Jahre auf Motor, Akku (bzw. 500 Ladezyklen) und Zubehör

**Finde dieses Fahrrad online**

MOUSTACHE

# LUNDI 27 RIEMEN

L73OVM3B0270



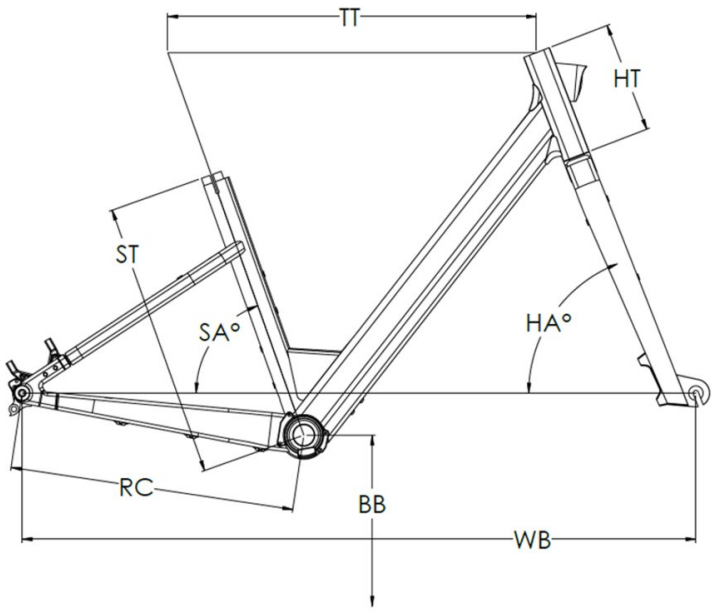


## Lundi 27 Hub

| ST - Taille / Size | mm | 390 (XS/S) | 460 (M/L) |
|---|---|---|---|
| Taille utilisateur / User size | m | 1,55 - 1,65 | 1,62 - 1,90 |
| TT - Tube supérieur / Top tube | mm | 615 | 615 |
| RC - Bases / Rear center | mm | 480 | 480 |
| HT - Douille de direction / Headtube | mm | 185 | 185 |
| WB - Empattement / Wheelbase | mm | 1129 | 1129 |
| FL - Longueur de fourche / Fork length | mm | 438,5 | 438,5 |
| BB - Hauteur de boitier / BB height | mm | 285 | 285 |
| SA - Angle de selle / Seat angle | ° | 70,4 | 70,4 |
| HA - Angle de direction / Head angle | ° | 69 | 69 |
| Reach | mm | 388 | 388 |
| Stack | mm | 637 | 637 |
| SO - Enjambement / Standover | mm | 427 | 427 |

**Finde dieses Fahrrad online**

MOUSTACHE