DIMANCHE 29 GRAVEL 4 2025

DI29OG443240



Les spécifications des produits peuvent changer sans préavis. Informations non contractuelles.

CADRE
Dimanche 29 Open, aluminium 6061 T4-T6, tubes hydroformés à épaisseur variable, intégration CompactTube et passage des câbles intégré

FOURCHE
Dimanche 29, tout carbone - Pivot conique 1"1/8-1"1/2 - Support de frein FlatMount 180 mm direct - Axe 12x100mm - Déport 50 mm - Pour pneus en 700x50 - Fixations pour garde-boue et porte-bagages

MOTEUR
Bosch, Performance Line SX, Smart System, 60Nm

BATTERIE
Bosch, CompactTube 400Wh, Smart System

COMMANDE
Bosch, System Controller et Mini Remote, Smart System

CHARGEUR
Bosch, 2Ah

COMPTEUR
Bosch, Kiox 300, Smart System

AUTONOMIE DISTANCE*
90 km

***CONDITIONS**
Distance maximum, calculée pour une personne de 70kg dans des conditions d'utilisations idéales. Calculez votre autonomie .

DÉRAILLEUR
SRAM, Apex Eagle, 12 vitesses

PLATEAU
SRAM, Narrow Wide, 44 dents, protège plateau

CASSETTE
SRAM, Eagle, PG-1230 12V, 11-50

CHAÎNE
Sram, SX Eagle, 12 vitesses, 120 maillons

PÉDALIER
FSA, aluminium forgé, 165mm

FREIN AV
SRAM, Apex, disque hydraulique

FREIN AR
SRAM, Apex, disque hydraulique

DISQUE AV
SRAM, Paceline, 160mm

DISQUE AR
SRAM, Paceline, 160mm

MOYEU AV
Moustache, 24 trous, 12x100, axe traversant

MOYEU AR
Moustache, 24 trous, 12x142, axe traversant

JANTE AV
Moustache, al:30, aluminium 6061, soudées, 24 trous, 700c, largeur interne 22mm

JANTE AR
Moustache, al:30, aluminium 6061, soudées, 24 trous, 700c, largeur interne 22mm

PNEU AV
Maxxis, Rambler, 700x50C, Tanwall

PNEU AR
Maxxis, Rambler, 700x50C, Tanwall

GUIDON
Moustache, aluminium, Gravel, drop 105, reach 65, flare 20°, 500mm

POTENCE
Moustache, aluminium, suspendue 10-20mm débattement, 70mm

JEU DE DIRECTION
Acros, AZF-725, roulements scellés, passage interne

POIGNÉES
Ruban de cintre Moustache

SELLE
Selle Royal, VIVO

TIGE DE SELLE
EXA, 860i, télescopique suspendue avec commande au guidon, 31.6mm, 75mm

COLLIER DE SELLE
Moustache, aluminium, 34.9mm

ECLAIRAGE AV
-

PÉDALES
Plateforme aluminium avec réflecteurs

TAILLE
XS

COULEUR
Gris silex brillant

POIDS
17.6 kg

PTAC
120 kg

GARANTIE
5 ans cadre et fourche Moustache Bikes - 2 ans moteur, batterie

Retrouvez ce vélo en ligne

MOUSTACHE

DIMANCHE 29
GRAVEL 4 2025

DI29OG443240



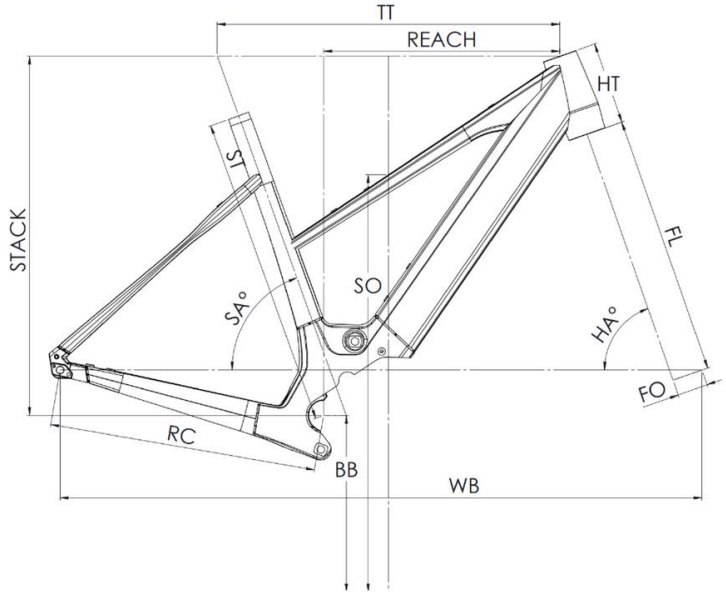

Dimanche 28 Road 2/4 Open - Dimanche 29 Gravel 2/4 Open

ST - Taille / Size	mm	430 (XS)	460 (S)	500 (M)
Taille utilisateur / User size	m	1,43 - 1,55	1,53 - 1,68	1,66 - 1,81
TT - Tube supérieur / Top tube	mm	535	545	565
RC - Bases / Rear center	mm	437	437	437
HT - Douille de direction / Headtube	mm	120	120	135
WB - Empattement / Wheelbase	mm	1039	1039	1049
FL - Longueur de fourche / Fork length	mm	415	415	415
BB - Hauteur de boitier / BB height	mm	288,5	288,5	288,5
SA - Angle de selle / Seat angle	°	73,6	73,3	73
HA - Angle de direction / Head angle	°	69,3	70	70,7
Reach	mm	369	375	386
Stack	mm	566	569	586
SO - Enjambement / Standover	mm	662	664	680

Retrouvez ce vélo en ligne

{TOUSTACHE