LUNDI 27 ES 2026

L71OJU500260



Les spécifications des produits peuvent changer sans préavis. Informations non contractuelles.

CADRE
Lundi 27 à enjambement bas, aluminium 6061 T4-T6, tubes hydroformés et extrudés à triple cavités pour une rigidité optimale. Intégration exclusive pour batterie Bosch PowerTube (verticale), passage de gaines intégré

FOURCHE
Lundi, aluminium, avec passage des câbles intégré et fixations pour porte-bagages avant

MOTEUR
Bosch, Active Line Plus, Smart System, 50Nm

BATTERIE
Bosch, PowerTube 500Wh, verticale, Smart System

COMMANDE
Bosch, Purion 200, Smart System

CHARGEUR
Bosch, 2Ah

AUTONOMIE DISTANCE*
120 km

***CONDITIONS**
Distance maximum, calculée pour une personne de 70kg dans des conditions d'utilisations idéales. Calculez votre autonomie .

DÉRAILLEUR
Shimano, Deore, RD-M4120-SGS, 10-11 vitesses

PLATEAU
40 dents, Narrow Wide

CASSETTE
Shimano, CS-HG50, 10 vitesses, 11-36

CHAÎNE
KMC, X10, 10 vitesses, 120 maillons

MANETTE
Shimano, Deore, SL-M4100-R, 10 vitesses

PÉDALIER
Moustache, aluminium, 170mm moteur Gen3

FREIN AV
Shimano, MT200, disque hydraulique

FREIN AR
Shimano, MT200, disque hydraulique

DISQUE AV
Shimano, 180mm

DISQUE AR
Shimano, 160mm

MOYEU AV
Shimano, 32 trous, 9x100mm, serrage rapide

MOYEU AR
Shimano, 32 trous, 9x135mm, serrage rapide

JANTE AV
Moustache, asymétriques, aluminium 6061E, soudées, 32 trous, 27.5'', largeur interne 23mm

JANTE AR
Moustache, asymétriques, aluminium 6061E, soudées, 32 trous, 27.5'', largeur interne 23mm

ROUES
Schwalbe, Super Moto-X, 27.5x2.40, Réflectifs

PNEU AV
Schwalbe, Super Moto-X, 27.5x2.40

PNEU AR
Schwalbe, Super Moto-X, 27.5x2.40

GUIDON
Moustache, ergonomique spécifique Lundi, aluminium

JEU DE DIRECTION
FSA, No 28/41 intégré

POIGNÉES
Ergonomiques, double densité

SELLE
Selle Royal, Wave

TIGE DE SELLE
Suspendue, aluminium, 31.6mm, 350mm, 40mm de débattement

COLLIER DE SELLE
Moustache, aluminium, 34.9mm

ECLAIRAGE AV
Spanninga, intégré, 30 lux, alimenté par la batterie principale

ECLAIRAGE AR
Spanninga, Presto2Guard, alimenté par la batterie principale

ANTIVOL
-

BÉQUILLE
Moustache, réglable

GARDE-BOUE
Moustache, aluminium, tubulaires double paroi, ultra-stables

PORTE-BAGAGES
Moustache, aluminum, fixations latérales QL3 amovibles et plateforme MIK HD

PORTE-BAGAGE AVANT
En option : Moustache, aluminium, compatible avec les paniers et accessoires MIK.

PÉDALES
Plateforme aluminium avec réflecteurs

TAILLE
TU

COULEUR
Curry Brillant

POIDS
26.2 kg

LUNDI 27 ES 2026

L71OJU500260



PTAC

150 kg

GARANTIE

5 ans cadre et fourche Moustache Bikes - 2 ans moteur, batterie

Retrouvez ce vélo en ligne

LUNDI 27 ES 2026

L71OJU500260



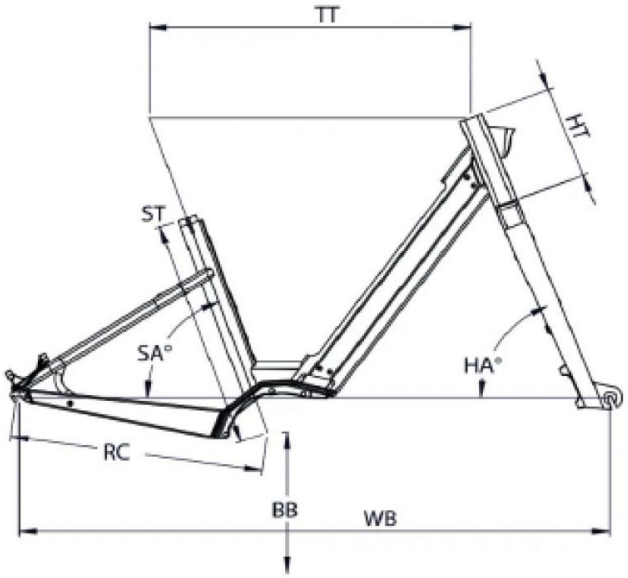

Lundi 27 ES / 27.3 / 27.4

ST - Taille / Size	mm	460
Taille utilisateur / User size	m	1,57 - 1,90
TT - Tube supérieur / Top tube	mm	615
RC - Bases / Rear center	mm	480
HT - Douille de direction / Headtube	mm	185
WB - Empattement / Wheelbase	mm	1129
BB - Hauteur de boitier / BB height	mm	285
SA - Angle de selle / Seat angle	°	70,4
HA - Angle de direction / Head angle	°	69
SO - Enjambement / Standover	mm	427

Retrouvez ce vélo en ligne

MOUSTACHE