MARDI 27.6 FS 2026

MA6FML6EL260



Les spécifications des produits peuvent changer sans préavis. Informations non contractuelles.

CADRE
Mardi FS, aluminium, moulé en une pièce, enjambement bas, rigidité accrue grâce sa structure interne nervurée, bras arrière unifié, passage de gaines interne discret, batterie et moteur intégrés

FOURCHE
SR Suntour, Mobie 34, fonction blocage, débattement 100mm

AMORTISSEUR
Moustache, Magic Grip Control 115, amortisseur à air spécifique avec 2 positions, contrôle dynamique du rebond, 165-38mm, 115mm de débattement

MOTEUR
Bosch, Performance Line CX, Smart System, 100 Nm

BATTERIE
Bosch, PowerTube 600Wh, Smart System

COMMANDE
Bosch, Purion 200, Smart System

CHARGEUR
Bosch, 4Ah

BCM
Non équipé du Bosch ConnectModule

COMPTEUR
Bosch, Smartphone Grip

AUTONOMIE DISTANCE*
124 km

***CONDITIONS**
Distance maximum, calculée pour une personne de 70kg dans des conditions d'utilisations idéales. Calculez votre autonomie .

DÉRAILLEUR
Enviolo

PLATEAU
Gates, 50 dents

CASSETTE
Gates, 22 dents

CHAÎNE
Gates, courroie CDX, propre, fluide et résistante

MANETTE
Enviolo, PURE, poignée tournante avec indicateur visuel

PÉDALIER
Stronglight, aluminium, 170mm, ISIS

FREIN AV
Magura, MTA2, disque hydraulique, 2 pistons

FREIN AR
Magura, MTA2, disque hydraulique, 2 pistons

DISQUE AV
Magura, MT A2, 180mm

DISQUE AR
Magura, MT A2, 160mm

MOYEU AR
Enviolo, Heavy Duty 380%, 32 trous, 12x148mm, écrou de serrage

JANTE AV
Aluminium, 32 trous, 27.5", largeur interne 27 mm

JANTE AR
Aluminium, 32 trous, 27.5", largeur interne 27 mm

ROUES
Schwalbe, Super Moto-X, 27.5x2.40, Réflectifs

PNEU AV
Schwalbe, Super Moto-X, 27.5x2.40, Réflectifs

PNEU AR
Schwalbe, Super Moto-X, 27.5x2.40, Réflectifs

GUIDON
Moustache, ergonomique, aluminium, 660mm, backsweep 30°

POTENCE
Moustache, aluminium, réglable, 110mm

JEU DE DIRECTION
Acros, AZF-699, roulements scellés, passage interne, blocage en rotation

POIGNÉES
SB3, Ergonomiques

SELLE
Selle Royal, Essenza + moderate wide

TIGE DE SELLE
EXA, 900i, télescopique avec commande au guidon, 31.6mm, 150mm

COLLIER DE SELLE
Moustache, aluminium, 34.9mm

ECLAIRAGE AV
AXA, NXT, 80 lux, alimenté par la batterie principale

ECLAIRAGE AR
Spanninga, Presto2Guard, alimenté par la batterie principale

KLAXON
Spanninga Minibell Black

ANTIVOL
Antivol batterie ABUS, Xplus, One-Key option. Antivol fer à cheval Axa Block XXL.

BÉQUILLE
Moustache, réglable

GARDE-BOUE
Moustache, aluminium, tubulaires double paroi, ultra-stables

PORTE-BAGAGES
Moustache, aluminum, light, fixations latérales QL3 amovibles. Option plateforme MIK.

PORTE-BAGAGE AVANT
PB-KITOP

MARDI 27.6 FS 2026

MA6FML6EL260



PÉDALES
Plateforme aluminium avec réflecteurs

COULEUR
Terre métallisé

PTAC
160 kg

TAILLE
L

POIDS
29.1 kg

GARANTIE
5 ans cadre et fourche Moustache Bikes - 2 ans moteur, batterie

Retrouvez ce vélo en ligne

MOUSTACHE

MARDI 27.6 FS 2026

MA6FML6EL260



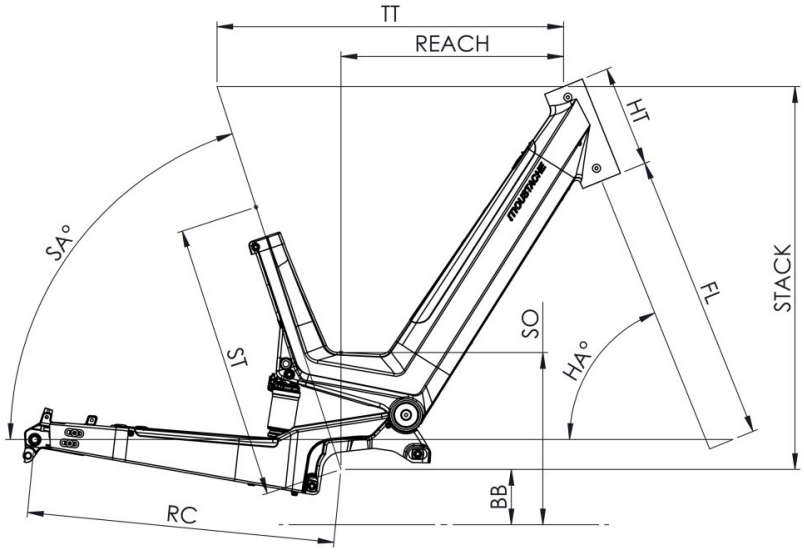

Mardi 27 FS

ST - Taille / Size	mm	(S)	(M)	(L)
Taille utilisateur / User size	m	1,55 - 1,72	1,65 - 1,85	1,80 - 1,95
ST - Tube de selle / Seat tube	m	410	460	460
TT - Tube supérieur / Top tube	mm	580	600	600
RC - Bases / Rear center	mm	515	515	515
HT - Douille de direction / Headtube	mm	170	180	180
WB - Empattement / Wheelbase	mm	1177	1198	1198
FL - Longueur de fourche / Fork length	mm	501.5	501.5	501.5
BB - Hauteur de boitier / BB height	mm	312	312	312
SA - Angle de selle / Seat angle	°	70.7	70.7	70.7
HA - Angle de direction / Head angle	°	67.2	67.2	67.2
Reach	mm	357	374	374
Stack	mm	644	654	654
SO - Enjambement / Standover	mm	507	507	507

Retrouvez ce vélo en ligne

{TNOUSTACHE