SAMEDI 27 WIDE 3 2023

SA27FW349230



Les spécifications des produits peuvent changer sans préavis. Informations non contractuelles.

CADRE
Wide, aluminium 6061 T4-T6, 120mm de débattement, intégration exclusive pour batterie Bosch PowerTube (horizontale), 12x148mm, Boost, protection du moteur avec évents de ventilation et guide chaine

FOURCHE
SR Suntour, XCR 34, réglage de la précontrainte et fonction blocage, débattement 130mm

AMORTISSEUR
Moustache, Magic Grip Control 120, amortisseur à air spécifique avec 2 positions, contrôle dynamique du rebond, fixation Trunion, 165-45mm, 120mm de débattement

MOTEUR
Bosch, Performance Line CX BDU37, Smart System, 85Nm

BATTERIE
Bosch, PowerTube 625Wh, horizontale, Smart System

COMMANDE
Bosch, LED remote Bluetooth

CHARGEUR
Bosch, 4Ah

BCM
Non équipé du Bosch ConnectModule

COMPTEUR
Bosch, Intuvia 100, Smart System

AUTONOMIE DISTANCE*
107 km

***CONDITIONS**
Distance maximum, calculée pour une personne de 70kg dans des conditions d'utilisations idéales. Calculez votre autonomie .

DÉRAILLEUR
Shimano, Deore, RD-M5100-SGS, 11 vitesses

PLATEAU
FSA, Narrow Wide, 34 dents

CASSETTE
Shimano, Deore, CS-M5100, 11V, 11-51

CHAÎNE
Sram, PC1110, 11 vitesses, 120 maillons

MANETTE
Shimano, Deore, SL-M5100-R, 11 vitesses

PÉDALIER
Moustache, aluminium forgé, 165mm

FREIN AV
Shimano, MT410, disque hydraulique

FREIN AR
Shimano, MT410, disque hydraulique

DISQUE AV
Shimano, 203mm

DISQUE AR
Shimano, 203mm

MOYEU AV
Moustache, 28 trous, 15x110mm, axe traversant

MOYEU AR
Moustache, 28 trous, 12x148mm, axe traversant

JANTE AV
Moustache, asymétriques, aluminium 6061E, soudées, double paroi, 28 trous, 27.5", largeur interne 35mm, montées avec valves et flap Tubeless

JANTE AR
Moustache, asymétriques, aluminium 6061E, soudées, double paroi, 28 trous, 27.5", largeur interne 35mm, montées avec valves et flap Tubeless

ROUES
Moustache AL / Maxxis Rekon 27x2.8

PNEU AV
Maxxis, Rekon, 27.5x2.80

PNEU AR
Maxxis, Rekon, 27.5x2.80

GUIDON
Moustache, aluminium, 740mm, rise 15mm, backsweep 9°, upsweep 5°

POTENCE
Moustache, aluminium forgé 3D, 60mm

JEU DE DIRECTION
FSA, No 57B

POIGNÉES
SB3, Ergonomiques

SELLE
Selle Royal, Essenza Moderate Men

TIGE DE SELLE
EXA, 900i, télescopique avec commande au guidon, 31.6mm, 150mm

COLLIER DE SELLE
Moustache, aluminium, 34.9mm

ECLAIRAGE AV
-

PÉDALES
Plateforme aluminium avec réflecteurs

TAILLE
L

COULEUR
Bleu pétrole brillant

POIDS
24.7 kg

PTAC
135 kg

SAMEDI 27 WIDE 3 2023

SA27FW349230



GARANTIE

5 ans cadre et fourche Moustache Bikes - 2 ans moteur, batterie

Retrouvez ce vélo en ligne

SAMEDI 27
WIDE 3 2023

SA27FW349230



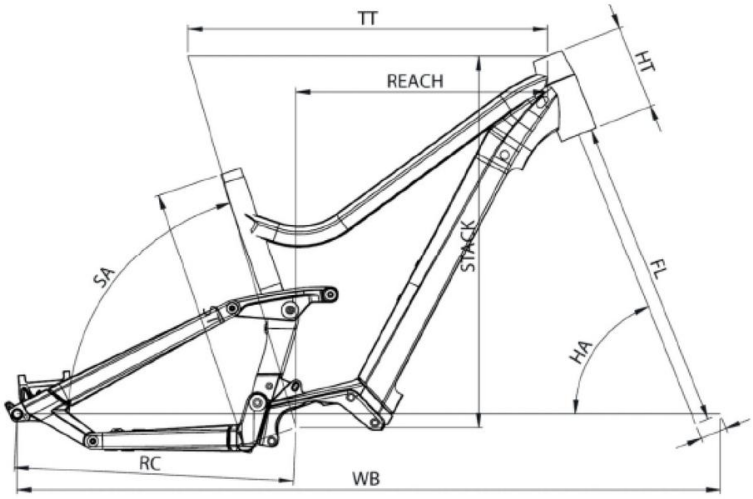

Wide 3 / 5

ST - Taille / Size	mm	390 (S)	440 (M)	490 (L)	540 (XL)
Taille utilisateur / User size	m	1,54 - 1,69	1,66 - 1,81	1,78 - 1,93	1,90 - 2,05
TT - Tube supérieur / Top tube	mm	574	604	630	654
RC - Bases / Rear center	mm	458	458	458	458
HT - Douille de direction / Headtube	mm	130	140	150	160
WB - Empattement / Wheelbase	mm	1161	1188	1215	1241
FL - Longueur de fourche / Fork length	mm	546	546	546	546
BB - Hauteur de boitier / BB height	mm	348	348	348	348
SA - Angle de selle / Seat angle	°	72,6	72,6	72,6	72,6
HA - Angle de direction / Head angle	°	65,6	65,9	66	66
Reach	mm	382	409	432	454
Stack	mm	611	622	635	641
SO - Enjambement / Standover	mm	741	739	743	757

Retrouvez ce vélo en ligne

MOUSTACHE