DIMANCHE 28 ROAD 6

D86CJM400260



Productspecificaties kunnen zonder voorafgaande kennisgeving worden gewijzigd. Niet-contractuele informatie.

FRAME
Dimanche 28, 6061 T4-T6 aluminium, hydrogevormde buizen van variabele dikte, CompactTube-integratie en interne kabelgeleiding

VOORVORK
Dimanche 28, full carbon, met conische balhoofdbuis van 1"1/8 naar 1"1/2, FlatMount 160 mm direct rembevestiging, 12x100 mm as, 50 mm offset, voor banden van 700x45, bevestiging voor spatbord

MOTOR
Bosch, Performance Line SX, Smart System, 60Nm

ACCU
Bosch, CompactTube 400Wh, Smart System

DISPLAY
Bosch, Kiox 300, Smart System

REMOTE
Bosch, systeemcontroller en Mini Remote, Smart System

VOORWAARDEN
Maximale afstand, berekend voor een rijder van 70 kg in ideale omstandigheden. Schat het accurebeik van uw e-bike .

BATTERIJLADER
Bosch, 2Ah

BCM
Niet uitgerust met Bosch ConnectModule

ACTIERADIUS
116 km

DERAILLEUR
SRAM, Apex XPLR AXS, 12-speed, elektronica

KETTINGBLAD
SRAM, Narrow-Wide, 44 tanden, kettingkast

CASSETTE
SRAM, XPLR, PG-1231, 12-speed, 11-44T

KETTING
Sram, Apex, 12-speed, 120 schakels

CRANKSTEL
FSA, gesmeed aluminium, 170mm

VOOR REM
SRAM, Apex AXS, hydraulische schijfrem

ACHTER REM
SRAM, Apex AXS, hydraulische schijfrem

REMSCHIJVEN VOOR
SRAM, Paceline, 160mm

REMSCHIJVEN ACHTER
SRAM, Paceline, 160mm

ACHTER VELG
Schwalbe, Pro One, 700x34C, SuperRace, TLE

WIELEN
Mavic Cosmic S42 CARBON / Schwalbe Pro One TLE 700x34

VOOR VELG
Mavic, Cosmic S 42 Disc, carbon, 24 gaten, 700c, binnenbreedte 21 mm, Tubeless compatibel

ACHTER NAVEN
Mavic, Cosmic S 42 Disc, carbon, 24 gaten, 700c, binnenbreedte 21 mm, Tubeless compatibel

ACHTER NAVEN
Mavic, 24H, ID360, 12x142 mm, steekas

VOOR NAVEN
Mavic, 24H, 12x100 mm, steekas

VOOR BAND
Schwalbe, Pro One, 700x34C, SuperRace, TLE

STUUR
Moustache, aluminium, rise 10, drop 129, reach 65, flare 16°, 420mm

STUURPEN
Moustache, 3D gesmeed aluminium, 70 mm

BALHOOFDSET
Acros, AZF-725, afgedichte lagers, interne routering

HANDVATEN
Moustache stuurlint, gel 2.5mm

ZADEL
Selle Royal, SRX

ZADELPEN
Moustache, aluminium, 27,2 mm, 350mm

ZADELPENKLEM
Moustache, aluminium, 34.9mm

KOPLAMP
-

PEDALEN
aluminium-plaatvorm met reflectoren

MATEN
M

KLEUR
Light Copper Glossy

GEWICHT
15.7 kg

GVWR
120 kg

GARANTIE
5 jaar op frame en vork Moustache Bikes - 2 jaar op motor, accu (of 500 cycli) en accessoires

Bekijk deze fiets online

MOUSTACHE

DIMANCHE 28
ROAD 6

D86CJM400260



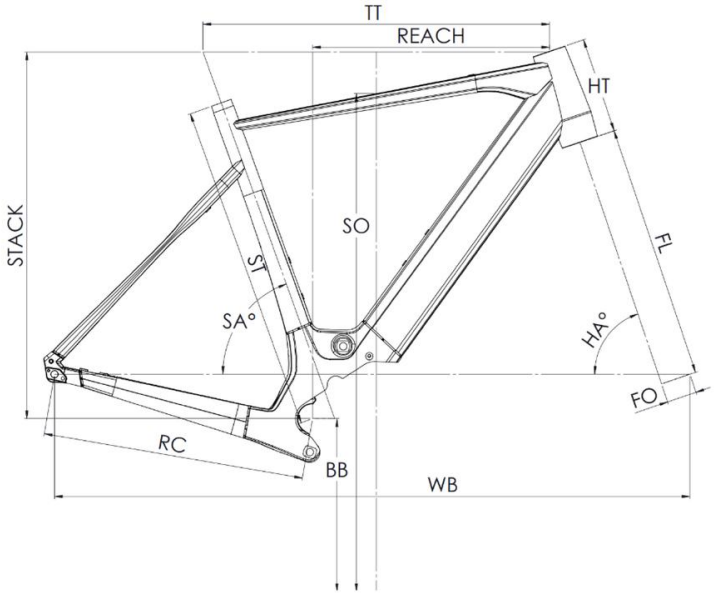

Dimanche 28 Road 2/4/6 - Dimanche 29 Gravel 2/4/6

ST - Taille / Size	mm	460 (S)	500 (M)	540 (L)	580 (XL)
Taille utilisateur / User size	m	1,53 - 1,68	1,66 - 1,81	1,79 - 1,94	1,92 - 2,07
TT - Tube supérieur / Top tube	mm	545	565	585	605
RC - Bases / Rear center	mm	437	437	437	437
HT - Douille de direction / Headtube	mm	120	135	160	180
WB - Empattement / Wheelbase	mm	1039	1049	1061	1071
FL - Longueur de fourche / Fork length	mm	415	415	415	415
BB - Hauteur de boitier / BB height	mm	288,5	288,5	288,5	288,5
SA - Angle de selle / Seat angle	°	73,3	73	72,8	72,5
HA - Angle de direction / Head angle	°	70	70,7	71,3	72
Reach	mm	375	386	395	405
Stack	mm	569	586	612	634
SO - Enjambement / Standover	mm	772	800	830	850

Bekijk deze fiets online

MOUSTACHE