LUNDI 20
CARGO 3

L03OGU500250



Productspecificaties kunnen zonder voorafgaande kennisgeving worden gewijzigd. Niet-contractuele informatie.

FRAME
Lundi 20 met lage instap, 6061 T4-T6 aluminium, hydrogevormde en geëxtrudeerde triple cavity buizen voor optimale stijfheid. Geïntegreerde kabelgeleiding. Optimale geometrie voor stabiele hantering en fantastische wendbaarheid.

VOORVORK
SR Suntour Mobie 34 verende voorvork, ontworpen om de krachten van vrachtgebruik te weerstaan.
70 mm veerweg met lockout-functie. Boost-afstand

MOTOR
Bosch, Cargo Line, Smart System, 85Nm

ACCU
Bosch, PowerPack 545Wh, Smart System

REMOTE
Bosch, Purion 200, Smart System

VOORWAARDEN
Maximale afstand, berekend voor een rijder van 70 kg met een laadvermogen van 70 kg in ideale omstandigheden. Schat het accurebeik van uw e-bike .

BATTERIJLADER
Bosch, 2Ah

ACTIERADIUS
103 km

DERAILLEUR
Shimano, CUES, RD-U4000-GS, 9-speed

KETTINGBLAD
FSA, Narrow-Wide, 48 tanden, kettingkast

CASSETTE
Shimano, CUES, CS-LG300, 9-speed, 11-41T

KETTING
Shimano, LG500, 108 schakels

REMHENDEL
Shimano, CUES, SL-U4000-9R, 9-speed

CRANKSTEL
Moustache aluminium, 170 mm, compatibel met Gen2 / Gen4 motor

VOOR REM
Magura, MT4, hydraulische schijfrem

ACHTER REM
Magura, MT4, hydraulische schijfrem

REMSCHIJVEN VOOR
Magura, MDR-C, 203 mm

REMSCHIJVEN ACHTER
Magura, MDR-C, 180 mm

ACHTER VELG
Schwalbe, Pick-Up, 20x2.35, Super Defense

WIELEN
Schwalbe, Pick-Up, 20x2.35, Super Defense

VOOR VELG
Moustache, asymmetrisch, aluminium 6061E, gelast, 32 gaten, 20", binnenbreedte 35 mm

ACHTER NAVEN
Moustache, asymmetrisch, aluminium 6061E, gelast, 32 gaten, 20", binnenbreedte 35 mm

ACHTER NAVEN
Moustache, 32H, 12x148 mm, snelspanner

VOOR NAVEN
Moustache, 32H, 15x110 mm, snelspanner

VOOR BAND
Schwalbe, Pick-Up, 20x2.35, Super Defense

STUUR
Moustache, specifieke Lundi ergonomie, aluminium

BALHOOFDSET
NO.55R/57SC

HANDVATEN
Ergonomisch, dubbele dichtheid

ZADEL
Selle Royal, Essenza Moderate Lady

ZADELPEN
Limotec, A3, hangend + telescopisch, aluminium diameter 34,9 mm, 100 mm amplitude, 40 mm vering, comfortabel en veilig.

ZADELPENKLEM
Moustache, aluminium, 34.9mm

KOPLAMP
AXA, NXT, 30 lux, gevoed door de hoofdaccu

ACHTERLICHT
AXA, Duo Flat, verhoogde lichtsterkte bij vertraging, gevoed door de hoofdaccu

HORN
Spanninga Minibell Black

SLOT
AXA Imenso

STANDAARD
Snor, centraal, brede ondersteuning voor betere stabiliteit, pedaal geactiveerd

SPATBORDEN
Vooraan: Moustache, aluminium, dubbelwandig ontwerp, met aluminium vorken en spatlap / Achteraan: PP, 180° laterale bescherming

BAGAGEDRAGER
Moustache, aluminium, exclusief longtail-ontwerp. Verwijderbare zijbevestigingen voor QL3-bagage. Platform met meervoudig MIK HD systeem om snel alle compatibele accessoires, tassen en kinderzitjes te bevestigen. Tot 70 kg draagvermogen.

VOORAAN BAGAGEDRAGER
Moustache, aluminium, compatibel met MIK tassen en accessoires,

PEDALEN
aluminium-plaatvorm met reflectoren

LUNDI 20
CARGO 3

L03OGU500250



MATEN
TU

KLEUR
Silk Grey

GEWICHT
33 kg

GVWR
200 kg

GARANTIE
5 jaar op frame en vork Moustache Bikes - 2 jaar op motor, accu (of 500 cycli) en accessoires

Bekijk deze fiets online

MOUSTACHE

LUNDI 20
CARGO 3

L03OGU500250



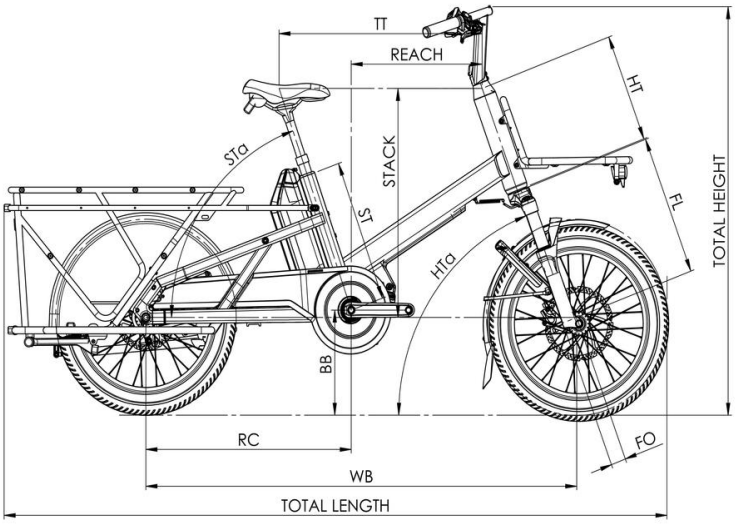

Lundi 20 Cargo 3 / 5

ST - Taille / Size	mm	390
Taille utilisateur / User size	m	1,57 - 1,90
TT - Tube supérieur / Top tube	mm	603
RC - Bases / Rear center	mm	610
HT - Douille de direction / Headtube	mm	300
WB - Empattement / Wheelbase	mm	1272
FL - Longueur de fourche / Fork length	mm	402
BB - Hauteur de boitier / BB height	mm	288
SA - Angle de selle / Seat angle	°	70,5
HA - Angle de direction / Head angle	°	69,5
Reach	mm	382
Stack	mm	622
SO - Enjambement / Standover	mm	530
Longueur totale / Total length	mm	1968
Hauteur totale / Total heigh	mm	1116

Bekijk deze fiets online

MOUSTACHE