LUNDI 27 CHAIN

L73OPM300270



Productspecificaties kunnen zonder voorafgaande kennisgeving worden gewijzigd. Niet-contractuele informatie.

FRAME
Lundi 27 met lage instap, 6061 T4-T6 aluminium, hydrogevormde en geëxtrudeerde triple cavity buizen voor optimale stijfheid.

VOORVORK
Lundi, aluminium, geïntegreerde kabelgeleiding en fixaties voor een voordrager

MOTOR
Bosch, Hub Line BDU30, Smart System, 45 Nm

ACCU
Bosch, PowerTube 360Wh, Smart System

REMOTE
Bosch, Purion 200, Smart System

VOORWAARDEN
Maximale afstand, berekend voor een rijder van 70 kg in ideale omstandigheden. Schat het accurebeik van uw e-bike .

BATTERIJLADER
Bosch, 4Ah

BCM
Niet uitgerust met Bosch ConnectModule

ACTIERADIUS
70 km

GEBRUIKSDUUR
4h

DERAILLEUR
Shimano, CUES, RD-U3020, 9-speed

KETTINGBLAD
Kit 40 tooth chainring, Narrow Wide & Magan 170mm cranks

CASSETTE
Sunrace, CSU98.9AW, 9-speed, 11-36T

KETTING
Shimano, 118 schakels

REMHENDEL
Shimano, CUES, SL-U4000-9R, 9-speed

CRANKSTEL
BB E-type, Stronglight, 73mm, 131mm

VOOR REM
Shimano, MT200, hydraulische schijfrem

ACHTER REM
Shimano, MT200, hydraulische schijfrem

REMSCHIJVEN VOOR
Shimano, 180mm

REMSCHIJVEN ACHTER
Shimano, 160mm

ACHTER VELG
Schwalbe, Super Moto-X, 27.5x2.40, Reflecterende

WIELEN
Schwalbe, Super Moto-X, 27.5x2.40, Reflecterende

VOOR VELG
Aluminium , 32 gaten, 27.5", binnenbreedte 23 mm

ACHTER NAVEN
Aluminium , 32 gaten, 27.5", binnenbreedte 23 mm

ACHTER NAVEN
Bosch, Hub Line BDU30, Smart System, 45 Nm

VOOR NAVEN
Shimano, 32H, 9x100 mm, snelspanner

VOOR BAND
Schwalbe, Super Moto-X, 27.5x2.40, Reflecterende

STUUR
Moustache, specifieke Lundi ergonomie, aluminium

BALHOOFDSET
FSA, Nr 28/41 geïntegreerd

HANDVATEN
SB3, Ergonomisch

ZADEL
Selle Royal, Essenza + moderate wide

ZADELPEN
Vering, aluminium, 31,6mm, 350mm, 40 mm veerweg

ZADELPENKLEM
Moustache, aluminium, 34.9mm

KOPLAMP
Spanninga, geïntegreerd, 30 lux, gevoed door de hoofdaccu

ACHTERLICHT
Hoogintensieve LED-geïntegreerde reflector, gevoed door de hoofdaccu

HORN
Spanninga Minibell Black

SLOT
ABUS, 4650SL,, één sleutel voor kaderslot & accuslot

STANDAARD
Moustache, verstelbaar

SPATBORDEN
Moustache, aluminium, dubbelwandig ontwerp, met aluminium achterbruggen

BAGAGEDRAGER
Moustache, aluminium, afneembare zijdelingse QL3-bevestigingen en MIK HD-platform. Moustache protect option.

VOORAAN BAGAGEDRAGER
PB-KITOP

PEDALEN
aluminium-plaatvorm met reflectoren

MATEN
M

LUNDI 27 CHAIN

L73OPM300270



KLEUR
Lavender mat

GEWICHT
24.2 kg

GVWR
150 kg

GARANTIE
5 jaar op frame en vork Moustache Bikes - 2 jaar op motor, accu (of 500 cycli) en accessoires

Bekijk deze fiets online

LUNDI 27 CHAIN

L73OPM300270



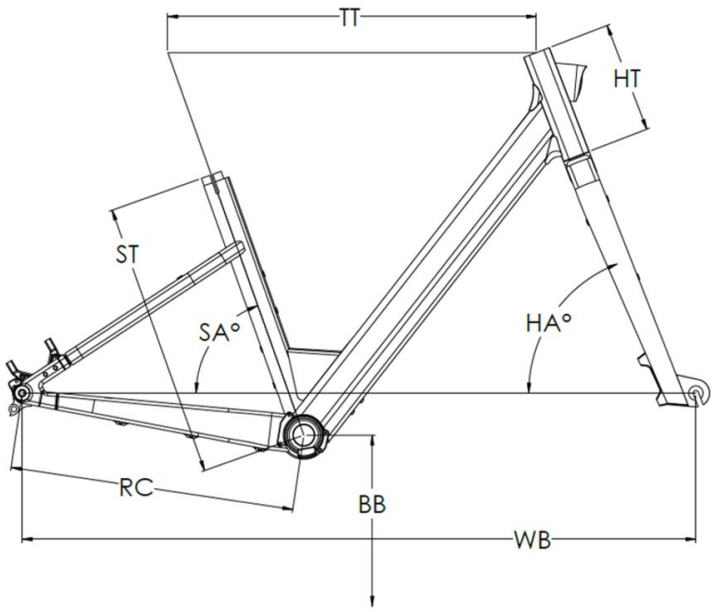

Lundi 27 Hub

ST - Taille / Size	mm	390 (XS/S)	460 (M/L)
Taille utilisateur / User size	m	1,55 - 1,65	1,62 - 1,90
TT - Tube supérieur / Top tube	mm	615	615
RC - Bases / Rear center	mm	480	480
HT - Douille de direction / Headtube	mm	185	185
WB - Empattement / Wheelbase	mm	1129	1129
FL - Longueur de fourche / Fork length	mm	438,5	438,5
BB - Hauteur de boitier / BB height	mm	285	285
SA - Angle de selle / Seat angle	°	70,4	70,4
HA - Angle de direction / Head angle	°	69	69
Reach	mm	388	388
Stack	mm	637	637
SO - Enjambement / Standover	mm	427	427

Bekijk deze fiets online

MOUSTACHE