MARDI 27.5 FS

MA5FML6EL270



Productspecificaties kunnen zonder voorafgaande kennisgeving worden gewijzigd. Niet-contractuele informatie.

FRAME
Mardi FS, aluminium, gegoten uit één stuk, lage instap, verhoogde stijfheid dankzij de geribbelde interne structuur, verenigde achterarm, discrete interne kanalen, geïntegreerde batterij en motor.

VOORVORK
SR Suntour, Mobie 34, vergrendelfunctie, 100 mm veerweg

DEMPER
Moustache, Magic Grip Control 115, specifieke luchtvering met platform met 2 standen en dynamische regeling van rebound, ingebouwd 165x38 mm, 115 mm veerweg

MOTOR
Bosch, Performance Line PX BDU34, Smart System, 90 Nm

ACCU
Bosch, PowerTube 600Wh, Smart System

DISPLAY
Bosch, Smartphone Grip

REMOTE
Bosch, Purion 200, Smart System

VOORWAARDEN
Maximale afstand, berekend voor een rijder van 70 kg in ideale omstandigheden. Schat het accurebeik van uw e-bike .

BATTERIJLADER
Bosch, 4Ah

BCM
Niet uitgerust met Bosch ConnectModule

ACTIERADIUS
139 km

DERAILLEUR
Enviolo

KETTINGBLAD
Gates, 50T

CASSETTE
Gates, 26T

KETTING
Gates, riem CDX, schoon, soepel en bestendig

CRANKSTEL
Stronglight, aluminium, 170mm, ISI

VOOR REM
Magura, MTA2, hydraulische schijfrem, 2-zuiger

ACHTER REM
Magura, MTA2, hydraulische schijfrem, 2-zuiger

REMSCHIJVEN VOOR
Magura, MT A2, 180mm

REMSCHIJVEN ACHTER
Magura, MT A2, 160mm

ACHTER VELG
Schwalbe, Super Moto-X, 27.5x2.40, Reflecterende

WIELEN
Schwalbe, Super Moto-X, 27.5x2.40, Reflecterende

VOOR VELG
Aluminium , 32 gaten, 27.5", binnenbreedte 30 mm

ACHTER NAVEN
Aluminium , 32 gaten, 27.5", binnenbreedte 30 mm

ACHTER NAVEN
Enviolo, TR 380%, 32H, 12x148mm

VOOR NAVEN
Shimano, 32H, 15x110 mm, steekas

VOOR BAND
Schwalbe, Super Moto-X, 27.5x2.40, Reflecterende

STUUR
Moustache, ergonomisch, aluminium, 660 mm, 30° backsweep

STUURPEN
Moustache, aluminium, verstelbaar, 90 mm

BALHOOFDSET
Acros, AZF-699, afgedichte lagers, interne routering, rotatiebeveiliging

HANDVATEN
SB3, Ergonomisch

ZADEL
Selle Royal, Essenza + moderate wide

ZADELPEN
EXA, 900i, dropper-zadelpen, externe hendel, 31,6 mm, 150mm

ZADELPENKLEM
Moustache, aluminium, 34.9mm

KOPLAMP
AXA, NXT, 80 lux, gevoed door de hoofdaccu

ACHTERLICHT
Hoogintensieve LED-geïntegreerde reflector, gevoed door de hoofdaccu

HORN
Spanninga Minibell Black

SLOT
AXA, ATLAS, één sleutel voor kaderslot & accuslot.

STANDAARD
Moustache, verstelbaar

SPATBORDEN
Moustache, aluminium, dubbelwandig ontwerp, met aluminium achterbruggen

BAGAGEDRAGER
Moustache, aluminium, light, afneembare zijdelingse QL3-bevestigingen. Optie MIK-platform.

MARDI 27.5 FS

MA5FML6EL270



VOORAAN BAGAGEDRAGER
PB-KITOP

PEDALEN
aluminium-plaatvorm met reflectoren

MATEN
L

KLEUR
Earth metal

GEWICHT
29.1 kg

GVWR
150 kg

GARANTIE
5 jaar op frame en vork Moustache Bikes - 2 jaar op motor, accu (of 500 cycli) en accessoires

Bekijk deze fiets online

MARDI 27.5 FS

MA5FML6EL270



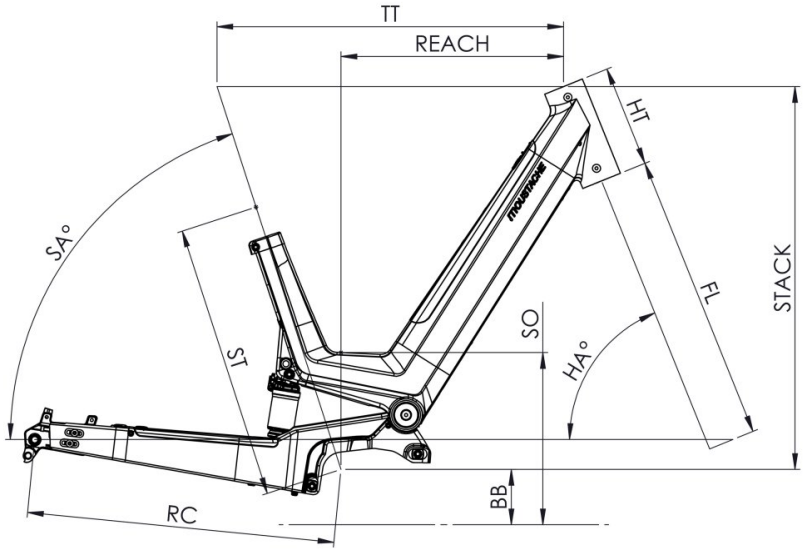

Mardi 27 FS

ST - Taille / Size	mm	(S)	(M)	(L)
Taille utilisateur / User size	m	1,55 - 1,72	1,65 - 1,85	1,80 - 1,95
ST - Tube de selle / Seat tube	m	410	460	460
TT - Tube supérieur / Top tube	mm	580	600	600
RC - Bases / Rear center	mm	515	515	515
HT - Douille de direction / Headtube	mm	170	180	180
WB - Empattement / Wheelbase	mm	1177	1198	1198
FL - Longueur de fourche / Fork length	mm	501.5	501.5	501.5
BB - Hauteur de boitier / BB height	mm	312	312	312
SA - Angle de selle / Seat angle	°	70.7	70.7	70.7
HA - Angle de direction / Head angle	°	67.2	67.2	67.2
Reach	mm	357	374	374
Stack	mm	644	654	654
SO - Enjambement / Standover	mm	507	507	507

Bekijk deze fiets online

TOUSTACHE