MARDI 27.5

MA5OVL6E0270



Productspecificaties kunnen zonder voorafgaande kennisgeving worden gewijzigd. Niet-contractuele informatie.

FRAME
Mardi Open, 6061 T4-T6 aluminium, hydrogevormde en geëxtrudeerde triple cavity buizen voor optimale stijfheid, Bosch PowerTube-accu geïntegreerd, geïntegreerde kabeldoorvoering

VOORVORK
SR Suntour, Mobie 34, vergrendelfunctie, 100 mm veerweg

MOTOR
Bosch, Performance Line PX BDU34, Smart System, 90 Nm

ACCU
Bosch, PowerTube 600Wh, Smart System

DISPLAY
Bosch, Smartphone Grip

REMOTE
Bosch, Purion 200, Smart System

VOORWAARDEN
Maximale afstand, berekend voor een rijder van 70 kg in ideale omstandigheden. Schat het accurebeik van uw e-bike .

BATTERIJLADER
Bosch, 4Ah

BCM
Niet uitgerust met Bosch ConnectModule

ACTIERADIUS
141 km

DERAILLEUR
Enviolo

KETTINGBLAD
Gates, 50T

CASSETTE
Gates, 26T

KETTING
Gates, riem CDX, schoon, soepel en bestendig

CRANKSTEL
Stronglight, aluminium, 170mm, ISI

VOOR REM
Magura, MTA2, hydraulische schijfrem, 2-zuiger

ACHTER REM
Magura, MTA2, hydraulische schijfrem, 2-zuiger

REMSCHIJVEN VOOR
Magura, MT A2, 180mm

REMSCHIJVEN ACHTER
Magura, MT A2, 160mm

ACHTER VELG
Schwalbe, Super Moto-X, 27.5x2.40, Reflecterende

WIELEN
Schwalbe, Super Moto-X, 27.5x2.40, Reflecterende

VOOR VELG
Aluminium , 32 gaten, 27.5", binnenbreedte 30 mm

ACHTER NAVEN
Aluminium , 32 gaten, 27.5", binnenbreedte 30 mm

ACHTER NAVEN
Enviolo, TR 380%, 32H, 10x135 mm, moer

VOOR NAVEN
Shimano, 32H, 15x110 mm, steekas

VOOR BAND
Schwalbe, Super Moto-X, 27.5x2.40, Reflecterende

STUUR
Moustache, ergonomisch, aluminium, 660 mm, 30° backsweep

STUURPEN
Moustache, aluminium, verstelbaar, 110 mm

BALHOOFDSET
Acros, AZF-699, afgedichte lagers, interne routering, rotatiebeveiliging

HANDVATEN
SB3, Ergonomisch

ZADEL
Selle Royal, Essenza + moderate wide

ZADELPEN
EXA, 860i, geveerde dropper-zadelpen, externe hendel, 31,6 mm, 125mm

ZADELPENKLEM
Moustache, aluminium, 34.9mm

KOPLAMP
AXA, NXT, 80 lux, gevoed door de hoofdaccu

ACHTERLICHT
Hoogintensieve LED-geïntegreerde reflector, gevoed door de hoofdaccu

HORN
Spanninga Minibell Black

SLOT
ABUS, 6950ML, één sleutel voor kaderslot & accuslot. One-Key option.

STANDAARD
Moustache, verstelbaar

SPATBORDEN
Moustache, aluminium, dubbelwandig ontwerp, met aluminium achterbruggen

BAGAGEDRAGER
Moustache, aluminium, afneembare zijdelingse QL3-bevestigingen en MIK HD-platform. Moustache protect option.

VOORAAN BAGAGEDRAGER
PB-KITOP

MARDI 27.5

MA5OVL6E0270



PEDALEN
aluminium-plaatvorm met reflectoren

MATEN
L

KLEUR
Oak green metalic

GEWICHT
28.2 kg

GVWR
150 kg

GARANTIE
5 jaar op frame en vork Moustache Bikes - 2 jaar op motor, accu (of 500 cycli) en accessoires

Bekijk deze fiets online

MARDI 27.5

MA5OVL6E0270



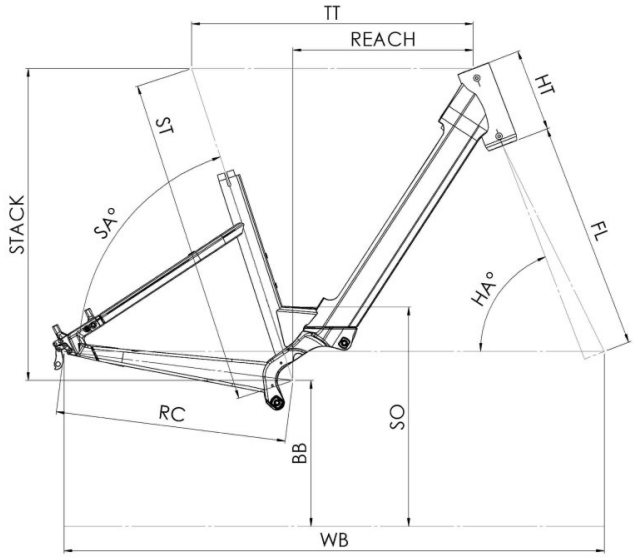

Mardi 27 MY27

ST - Taille / Size	mm	390 (S)	450 (M)	510 (L)	550 (XL)
Taille utilisateur / User size	m	1,49 - 1,61	1,59 - 1,76	1,74 - 1,92	1,90 - 2,05
TT - Tube supérieur / Top tube	mm	557	580	610	645
RC - Bases / Rear center	mm	475	475	475	475
HT - Douille de direction / Headtube	mm	170	170	190	210
WB - Empattement / Wheelbase	mm	1112	1126	1157	1193
FL - Longueur de fourche / Fork length	mm	501,5	501,5	501,5	501,5
BB - Hauteur de boitier / BB height	mm	300	300	300	300
SA - Angle de selle / Seat angle	°	71,3	71,3	71,3	71,3
HA - Angle de direction / Head angle	°	66,6	67,4	67,4	67,4
Reach	mm	333	354	378	407
Stack	mm	661	666	684	702
SO - Enjambement / Standover	mm	140	140	140	140

Bekijk deze fiets online

MOUSTACHE