XROAD ES 2026

XR1CBL500260



Productspecificaties kunnen zonder voorafgaande kennisgeving worden gewijzigd. Niet-contractuele informatie.

FRAME
Xroad, 6061 T4-T6 aluminium, hydrogevormde buizen met verschillende dikte, Bosch PowerTube-accu geïntegreerd (verticaal), geïntegreerde kabeldoorvoering

VOORVORK
SR Suntour, XCM32-ATB, LO, aanpassing voorlading & vergrendelfunctie, 100 mm veerweg

MOTOR
Bosch, Active Line Plus, Smart System, 50Nm

ACCU
Bosch, PowerTube 500Wh, verticaal, Smart System

REMOTE
Bosch, Purion 200, Smart System

VOORWAARDEN
Maximale afstand, berekend voor een rijder van 70 kg in ideale omstandigheden. Schat het accurebeik van uw e-bike .

BATTERIJLADER
Bosch, 2Ah

BCM
Niet uitgerust met Bosch ConnectModule

ACTIERADIUS
125 km

DERAILLEUR
Shimano, CUES, RD-U3020, 9-speed

KETTINGBLAD
Narrow-Wide, 40 tanden

CASSETTE
Shimano, CUES, CS-LG300, 9-speed, 11-36T

KETTING
Shimano, CN-LG500, 120 schakels

REMHENDEL
Shimano, CUES, SL-U4000-9R, 9-speed

CRANKSTEL
Moustache, aluminium, 170mm moteur Gen3

VOOR REM
Shimano, MT200, hydraulische schijfrem

ACHTER REM
Shimano, MT200, hydraulische schijfrem

REMSCHIJVEN VOOR
Shimano, 180mm

REMSCHIJVEN ACHTER
Shimano, 160mm

ACHTER VELG
Schwalbe, Smart Sam, 27.5x2.25

WIELEN
Schwalbe, Smart Sam, 27.5x2.25

VOOR VELG
Moustache, asymmetrisch, aluminium 6061E, gelast, 32 gaten, 27.5'', binnenbreedte 23 mm

ACHTER NAVEN
Moustache, asymmetrisch, aluminium 6061E, gelast, 32 gaten, 27.5'', binnenbreedte 23 mm

ACHTER NAVEN
Shimano, 32H, 9x135 mm, snelspanner

VOOR NAVEN
Shimano, 32H, 9x100 mm, snelspanner

VOOR BAND
Schwalbe, Smart Sam, 27.5x2.25

STUUR
Moustache, ergonomisch, aluminium, 680 mm, 25° backsweep

STUURPEN
Moustache, aluminium, verstelbaar, 90 mm

BALHOOFDSET
FSA, Nr 57B

HANDVATEN
Ergonomisch, dubbele dichtheid

ZADEL
Selle Royal, Wave

ZADELPEN
Moustache, aluminium, 31,6 mm, 350mm

ZADELPENKLEM
Moustache, aluminium, 34.9mm

KOPLAMP
AXA, NXT, 30 lux, gevoed door de hoofdaccu

ACHTERLICHT
Spanninga, Presto2Guard, gevoed door de hoofdaccu

SLOT
-

STANDAARD
Moustache, verstelbaar

SPATBORDEN
Moustache, aluminium, dubbelwandig ontwerp, met aluminium achterbruggen

BAGAGEDRAGER
Moustache, aluminium, afneembare zijdelingse QL3-bevestigingen en MIK HD-platform

PEDALEN
aluminium-plaatvorm met reflectoren

MATEN
L

KLEUR
Petrol Blue glossy

GEWICHT
26.2 kg

GVWR
135 kg

XROAD ES 2026

XR1CBL500260



GARANTIE

5 jaar op frame en vork Moustache Bikes - 2 jaar op motor, accu (of 500 cycli) en accessoires

Bekijk deze fiets online

XROAD ES 2026

XR1CBL500260



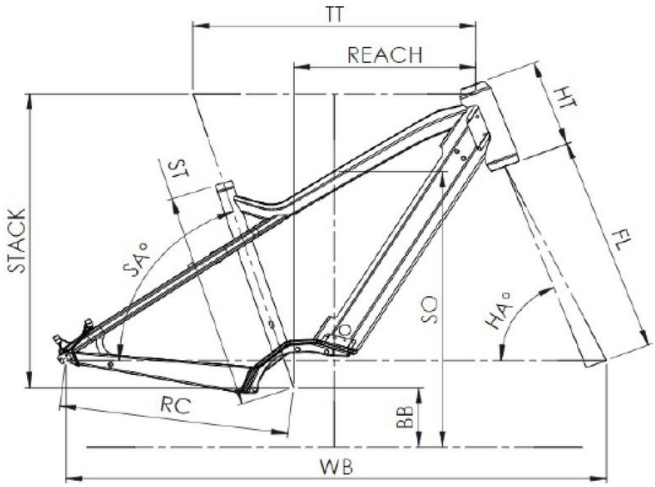

Xroad ES

ST - Taille / Size	mm	420 (S)	470 (M)	530 (L)	580 (XL)
Taille utilisateur / User size	m	1,55 - 1,70	1,68 - 1,83	1,80 - 1,95	1,90 - 2,05
TT - Tube supérieur / Top tube	mm	560	585	610	635
RC - Bases / Rear center	mm	475	475	475	475
HT - Douille de direction / Headtube	mm	170	170	170	190
WB - Empattement / Wheelbase	mm	1108	1123	1148	1174
FL - Longueur de fourche / Fork length	mm	487	487	487	487
BB - Hauteur de boitier / BB height	mm	298	298	298	298
SA - Angle de selle / Seat angle	°	71	71	71	71
HA - Angle de direction / Head angle	°	67,2	68	68	68
Reach	mm	341	365	390	409
Stack	mm	644	648	648	667
SO - Enjambement / Standover	mm	762	771	771	777

Bekijk deze fiets online

TOUSTACHE