# XROAD FS 6 2026

XR6FML60L260



Productspecificaties kunnen zonder voorafgaande kennisgeving worden gewijzigd. Niet-contractuele informatie.

**FRAME**
Xroad FS, aluminium, gegoten uit één stuk, lage instap, verhoogde stijfheid dankzij de geribbelde interne structuur, verenigde achterarm, discrete interne kanalen, geïntegreerde batterij en motor.

**VOORVORK**
SR Suntour, XCR 34, vergrendelfunctie, 120 mm veerweg

**DEMPER**
Moustache, Magic Grip Control 115, specifieke luchtvering met platform met 2 standen en dynamische regeling van rebound, ingebouwd 165x38 mm, 115 mm veerweg

**MOTOR**
Bosch, Performance Line CX BDU38, Smart System, 120 Nm

**ACCU**
Bosch, PowerTube 600Wh, Smart System

**DISPLAY**
Bosch, Kiox 500, Smart System

**REMOTE**
Bosch, LED remote Bluetooth

**VOORWAARDEN**
Maximale afstand, berekend voor een rijder van 70 kg in ideale omstandigheden.  Schat het accurebeik van uw e-bike .

**BATTERIJLADER**
Bosch, 4Ah

**BCM**
Niet uitgerust met Bosch ConnectModule

**ACTIERADIUS**
135 km

**DERAILLEUR**
Shimano, CUES, RD-U6020-11, 11-speed

**KETTINGBLAD**
Narrow-Wide, 38 tanden

**CASSETTE**
Shimano, CUES, CS-LG400, 11-speed, 11-45T

**KETTING**
Shimano, LG500, 130 schakels

**REMHENDEL**
Shimano, CUES, SL-U6000-11R, 11-speed

**CRANKSTEL**
Stronglight, aluminium, 170mm, ISI

**VOOR REM**
Magura, MT Thirty, hydraulische schijfrem, 4-zuiger

**ACHTER REM**
Magura, MT Thirty, hydraulische schijfrem, 2-zuiger

**REMSCHIJVEN VOOR**
Magura, MDR-C, 180mm

**REMSCHIJVEN ACHTER**
Magura, MDR-C, 180mm

**ACHTER VELG**
Schwalbe, Smart Sam, 27.5x2.35, reflective

**WIELEN**
Schwalbe, Smart Sam, 27.5x2.35, reflective

**VOOR VELG**
Aluminium , 32 gaten, 27.5", binnenbreedte 27 mm

**ACHTER NAVEN**
Aluminium , 32 gaten, 27.5", binnenbreedte 27 mm

**ACHTER NAVEN**
Shimano, 32H, 15x100 mm, steekas

**VOOR NAVEN**
Shimano, 32H, 15x110 mm, steekas

**VOOR BAND**
Schwalbe, Smart Sam, 27.5x2.35, reflective

**STUUR**
Moustache, ergonomisch, aluminium, 660 mm, 30° backsweep

**STUURPEN**
Moustache, aluminium, verstelbaar, 110 mm

**BALHOOFDSET**
Acros, AZF-699, afgedichte lagers, interne routering, rotatiebeveiliging

**HANDVATEN**
SB3, Ergonomisch

**ZADEL**
Selle Royal, Essenza + moderate

**ZADELPEN**
EXA, 900i, dropper-zadelpen, externe hendel, 31,6 mm, 150mm

**ZADELPENKLEM**
Moustache, aluminium, 34.9mm

**KOPLAMP**
AXA, NXT, 80 lux, gevoed door de hoofdaccu

**ACHTERLICHT**
Spanninga, Presto2Guard, gevoed door de hoofdaccu

**HORN**
Spanninga Minibell Black

**SLOT**
Batterijslot ABUS, Xplus, One-Key optie.
Randslot Axa Block XXL.

**STANDAARD**
Moustache, verstelbaar

**SPATBORDEN**
Moustache, aluminium, dubbelwandig ontwerp, met aluminium achterbruggen

# XROAD FS 6 2026

XR6FML60L260



**BAGAGEDRAGER**

Moustache, aluminium, light, afneembare zijdelingse QL3-bevestigingen. Optie MIK-platform.

**VOORAAN BAGAGEDRAGER**

PB-KITOP

**PEDALEN**

aluminium-plaatvorm met reflectoren

**MATEN**

L

**KLEUR**

Earth metal

**GEWICHT**

27.4 kg

**GVWR**

160 kg

**GARANTIE**

5 jaar op frame en vork Moustache Bikes - 2 jaar op motor, accu (of 500 cycli) en accessoires

**Bekijk deze fiets online**

# XROAD FS 6
# 2026

XR6FML60L260



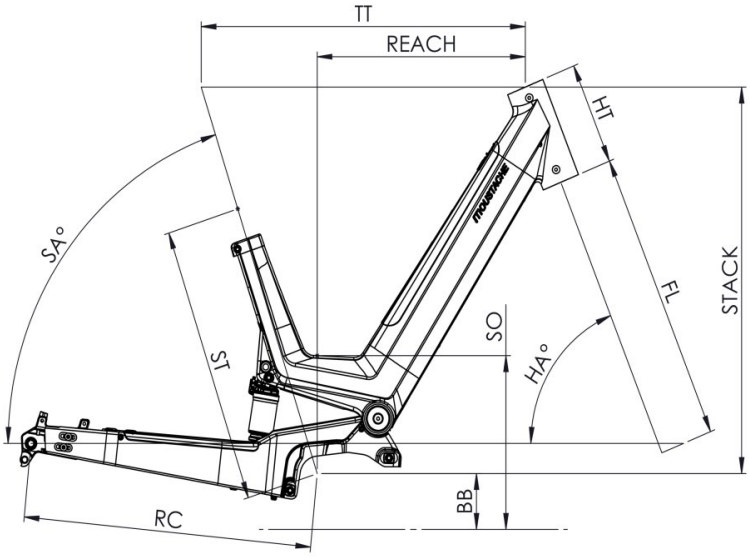


## Xroad FS / Samedi 27 OFF FS

| ST - Taille / Size | mm | (S) | (M) | (L) |
|---|---|---|---|---|
| Taille utilisateur / User size | m | 1,55 - 1,72 | 1,65 - 1,85 | 1,80 - 1,95 |
| ST - Tube de selle / Seat tube | m | 410 | 460 | 460 |
| TT - Tube supérieur / Top tube | mm | 580 | 600 | 600 |
| RC - Bases / Rear center | mm | 515 | 515 | 515 |
| HT - Douille de direction / Headtube | mm | 170 | 180 | 180 |
| WB - Empattement / Wheelbase | mm | 1190 | 1209 | 1209 |
| FL - Longueur de fourche / Fork length | mm | 527.5 | 527.5 | 527.5 |
| BB - Hauteur de boitier / BB height | mm | 324 | 324 | 324 |
| SA - Angle de selle / Seat angle | ° | 69.5 | 69.5 | 69.5 |
| HA - Angle de direction / Head angle | ° | 66 | 66 | 66 |
| Reach | mm | 344 | 361 | 361 |
| Stack | mm | 651 | 661 | 661 |
| SO - Enjambement / Standover | mm | 518 | 518 | 518 |

**Bekijk deze fiets online**

{TOUSTACHE