XROAD 6 2026

XR6OGS600260



Productspecificaties kunnen zonder voorafgaande kennisgeving worden gewijzigd. Niet-contractuele informatie.

FRAME
Xroad Open, 6061 T4-T6 aluminium, hydrogevormde en geëxtrudeerde triple cavity buizen voor optimale stijfheid, Bosch PowerTube-accu geïntegreerd, geïntegreerde kabeldoorvoering

VOORVORK
SR Suntour, XCR 34, vergrendelfunctie, 120 mm veerweg

MOTOR
Bosch, Performance Line CX BDU38, Smart System, 120 Nm

ACCU
Bosch, PowerTube 600Wh, Smart System

DISPLAY
Bosch, Kiox 500, Smart System

REMOTE
Bosch, LED remote Bluetooth

VOORWAARDEN
Maximale afstand, berekend voor een rijder van 70 kg in ideale omstandigheden. Schat het accurebeik van uw e-bike .

BATTERIJLADER
Bosch, 4Ah

BCM
Niet uitgerust met Bosch ConnectModule

ACTIERADIUS
137 km

DERAILLEUR
Shimano, CUES, RD-U6020-11, 11-speed

KETTINGBLAD
Narrow-Wide, 38 tanden

CASSETTE
Shimano, CUES, CS-LG400, 11-speed, 11-45T

KETTING
Shimano, CN-LG500, 120 schakels

REMHENDEL
Shimano, CUES, SL-U6000-11R, 11-speed

CRANKSTEL
Stronglight, aluminium, 170mm, ISI

VOOR REM
Magura, MT Thirty, hydraulische schijfrem, 4-zuiger

ACHTER REM
Magura, MT Thirty, hydraulische schijfrem, 2-zuiger

REMSCHIJVEN VOOR
Magura, MDR-C, 180mm

REMSCHIJVEN ACHTER
Magura, MDR-C, 180mm

ACHTER VELG
Schwalbe, Smart Sam, 27.5x2.6 / 2.35

WIELEN
Schwalbe, Smart Sam, 27.5x2.35, reflective

VOOR VELG
Aluminium , 32 gaten, 27.5", binnenbreedte 27 mm

ACHTER NAVEN
Aluminium , 32 gaten, 27.5", binnenbreedte 27 mm

ACHTER NAVEN
Shimano, 32H, 9x100 mm, snelspanner

VOOR NAVEN
Shimano, 32H, 15x110 mm, steekas

VOOR BAND
Schwalbe, Smart Sam, 27.5x2.6 / 2.35

STUUR
Moustache, ergonomisch, aluminium, 660 mm, 30° backsweep

STUURPEN
Moustache, aluminium, verstelbaar, 65 mm

BALHOOFDSET
Acros, AZF-699, afgedichte lagers, interne routering, rotatiebeveiliging

HANDVATEN
SB3, Ergonomisch

ZADEL
Selle Royal, Essenza + moderate

ZADELPEN
EXA, 860i, geveerde dropper-zadelpen, externe hendel, 31,6 mm, 75mm

ZADELPENKLEM
Moustache, aluminium, 34.9mm

ACHTERLICHT
Spanninga, Presto2Guard, gevoed door de hoofdaccu

HORN
Spanninga Minibell Black

SLOT
ABUS, 6950ML, één sleutel voor kaderslot & accuslot. One-Key option.

STANDAARD
Moustache, verstelbaar

SPATBORDEN
Moustache, aluminium, dubbelwandig ontwerp, met aluminium achterbruggen

BAGAGEDRAGER
Moustache, aluminium, afneembare zijdelingse QL3-bevestigingen en MIK HD-platform. Moustache protect option.

VOORAAN BAGAGEDRAGER
PB-KITOP

PEDALEN
aluminium-plaatvorm met reflectoren

XROAD 6 2026

XR6OGS600260



MATEN
S

KLEUR
Titanium matt

GEWICHT
26.1 kg

GVWR
160 kg

GARANTIE
5 jaar op frame en vork Moustache Bikes - 2 jaar op motor, accu (of 500 cycli) en accessoires

Bekijk deze fiets online

XROAD 6 2026

XR6OGS600260



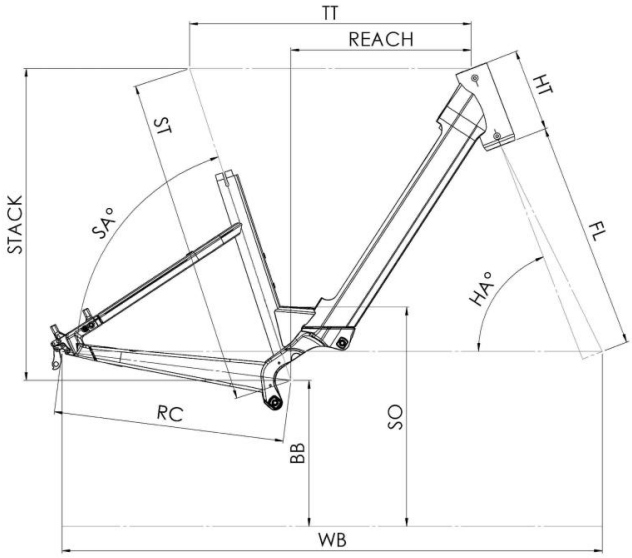

Xroad 2 / 4 / 6 Open

ST - Taille / Size	mm	390 (S)	450 (M)	510 (L)	550 (XL)
Taille utilisateur / User size	m	1,49 - 1,61	1,59 - 1,76	1,74 - 1,92	1,90 - 2,05
TT - Tube supérieur / Top tube	mm	557	580	610	645
RC - Bases / Rear center	mm	475	475	475	475
HT - Douille de direction / Headtube	mm	170	170	190	210
WB - Empattement / Wheelbase	mm	1122	1134	1166	1202
FL - Longueur de fourche / Fork length	mm	527,5	527,5	527,5	527,5
BB - Hauteur de boitier / BB height	mm	300	300	300	300
SA - Angle de selle / Seat angle	°	70,8	70,8	70,8	70,8
HA - Angle de direction / Head angle	°	65,3	66,2	66,2	66,2
Reach	mm	320,0	342,0	365,0	394,0
Stack	mm	677	682	701	720
SO - Enjambement / Standover	mm	140	140	140	140

Bekijk deze fiets online

{MOUSTACHE